平面図

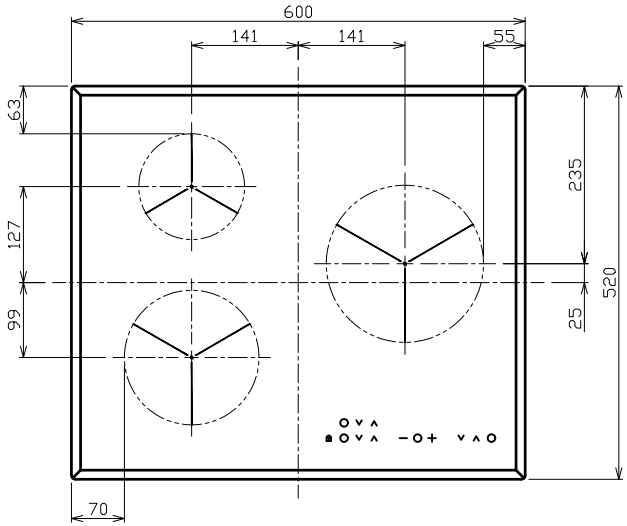

側面図

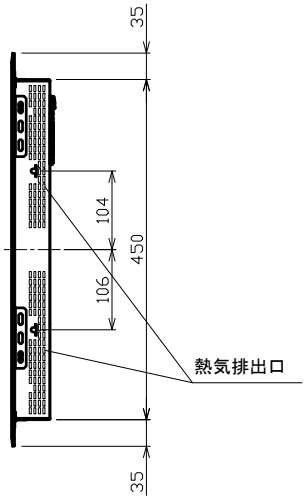

正面図

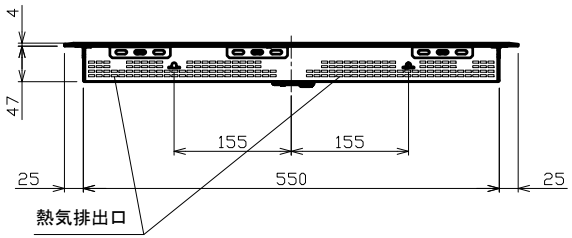

背面図

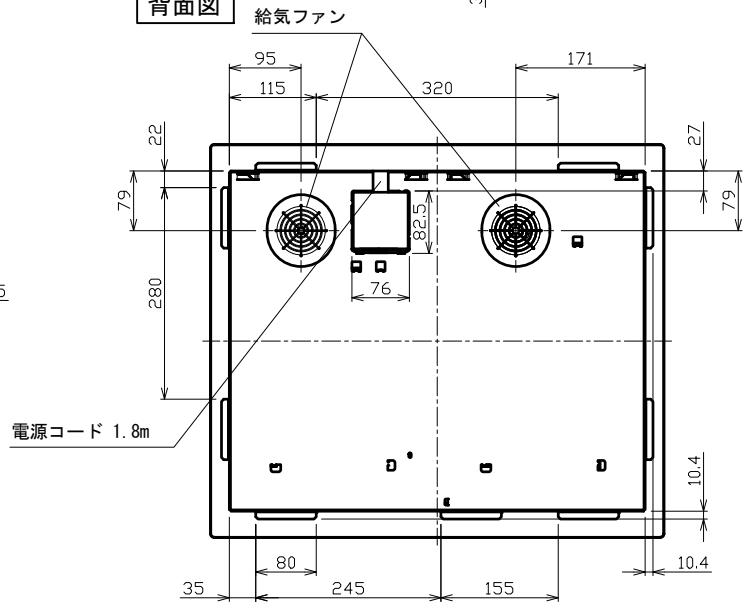

IHクッキングヒーター(3口)

型式： EHI635CB

外形寸法図

品名		IHクッキングヒーター(3口)
型名		EHI635CB
設置方法		ドロップイン
接続方法		プラグ式
電源(V,Hz)		単相200V, 50/60Hz
電流値(ブレーカー容量)		30A
消費電力(W)	合計(※)	5900
	IHヒーター(左下/下)	1800/2400(パワー機能時)
	IHヒーター(左上/上)	1400/2000(パワー機能時)
	IHヒーター(右)	2300/3000(パワー機能時)
外形寸法(W×D×H)		600mm×520mm×51mm
ワークトップ開口寸法(W×D)		560mm×460mm R15
製品重量		11kg

＊必ず別紙設置マニュアルに添った施工を行ってください。

Electrolux

エレクトロラックス・ジャパン株式会社