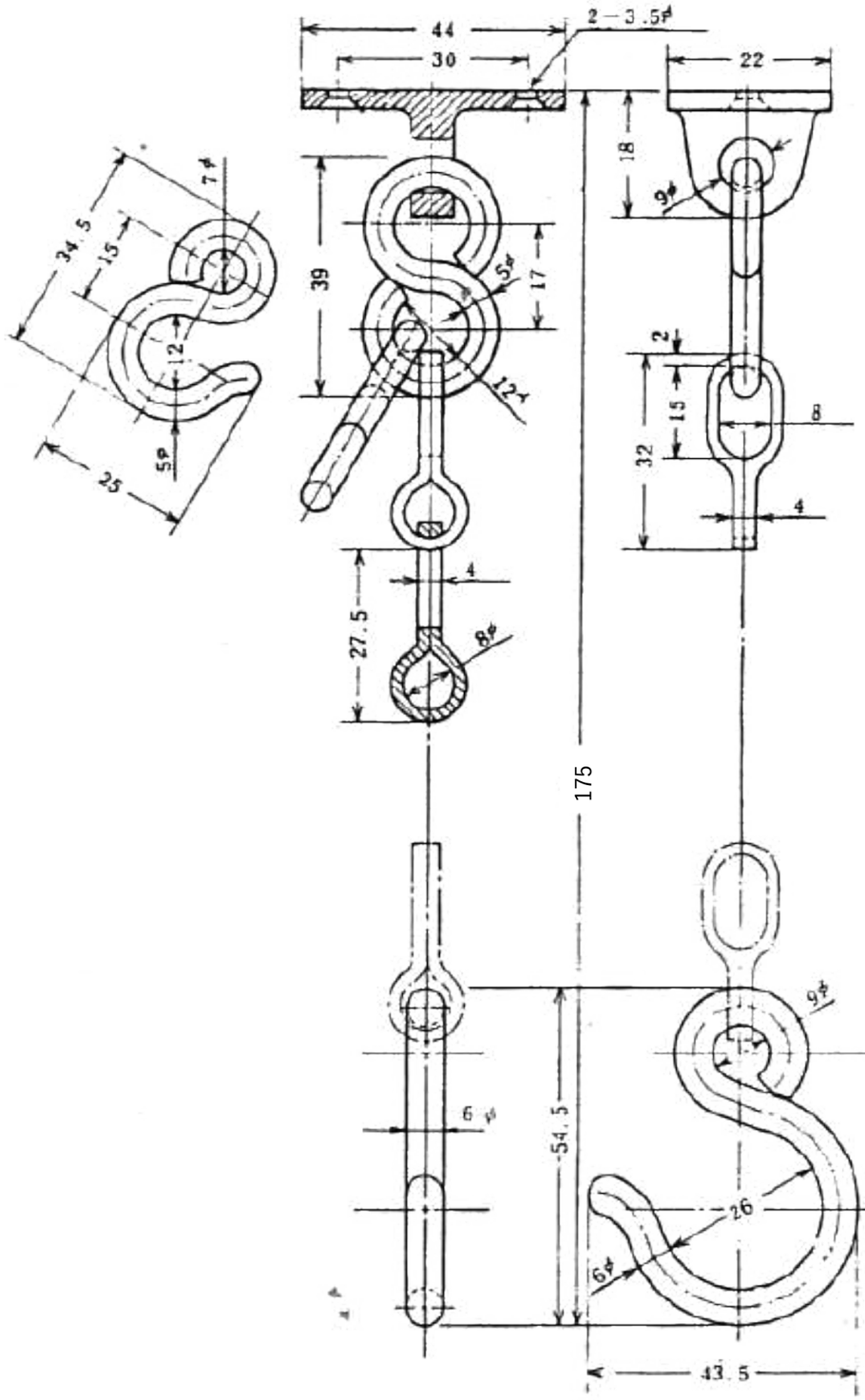
44
30
2－3.5φ
22
18
9φ
7φ
34.5
15
12
5φ
25
39
17
5φ
12r
2
1.5
32
8
4
4
27.5
8φ
175
9φ
6φ
54.5
25
26
6φ
43.5