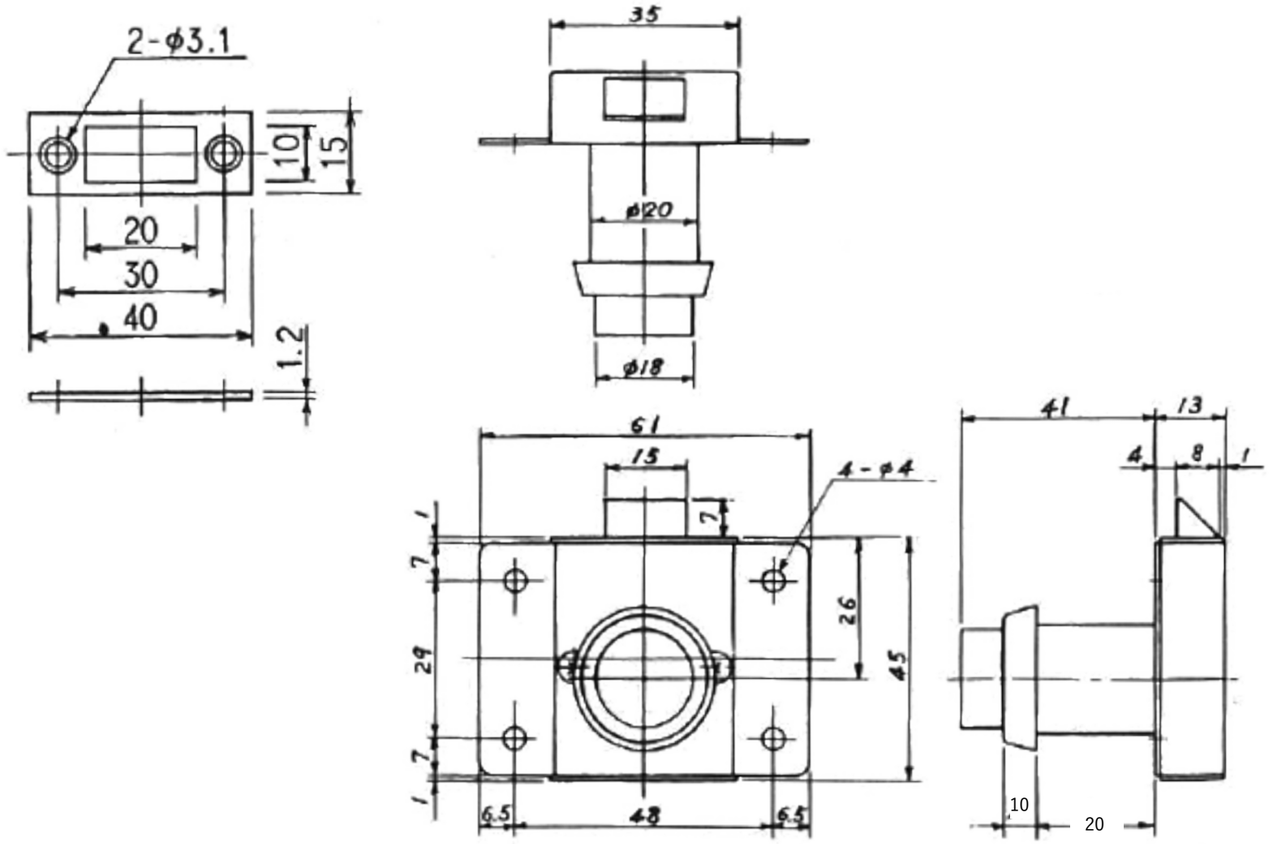
2-φ3.1
10
15
20
30
40
1.2
35
φ20
φ18
61
15
7
4-φ4
1
7
29
7
1
26
45
6.5
48
6.5
41
13
4
8
1
10
20