φ6

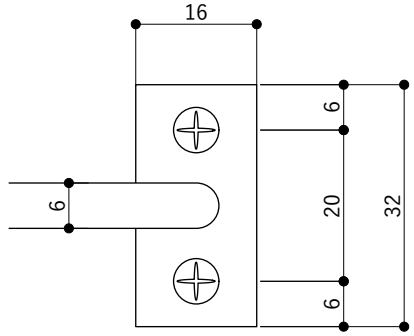

φ9

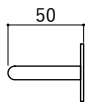

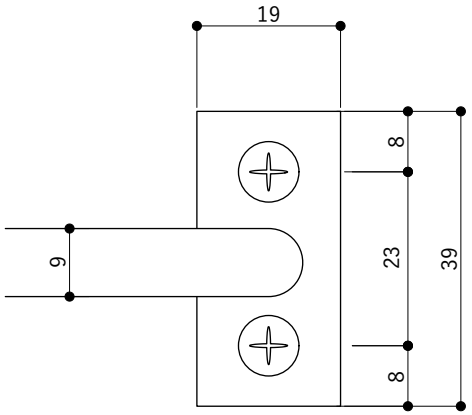

※付属のビスは全てM3.5×25mmです。
※指定できる幅は、壁付け部分の外側～外側まで（外寸）となります。
※1本ずつ手作りとなりますので若干の寸法誤差はご容赦くださいませ。