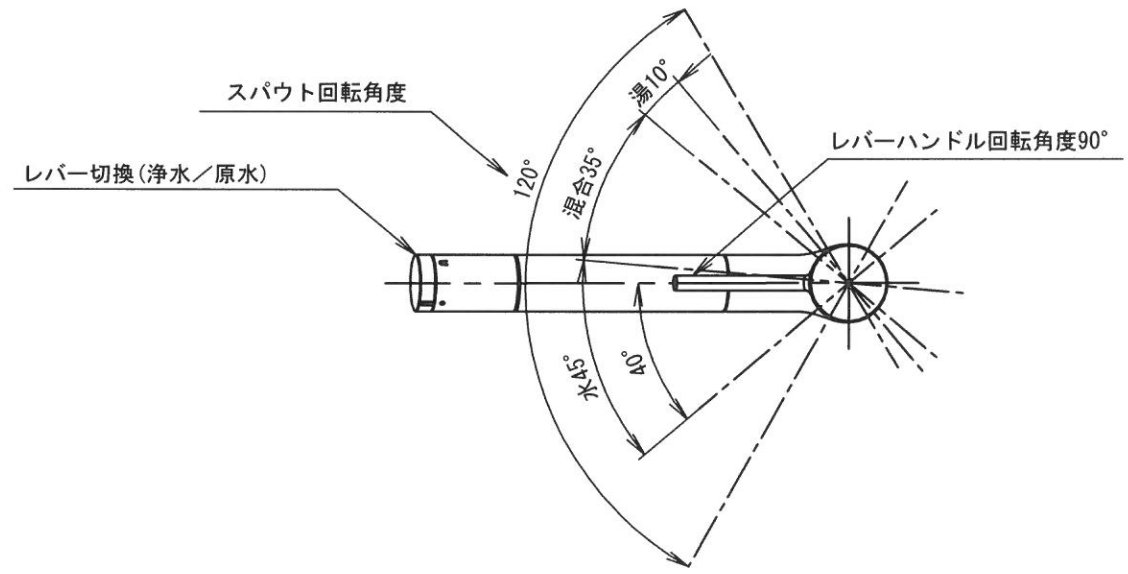

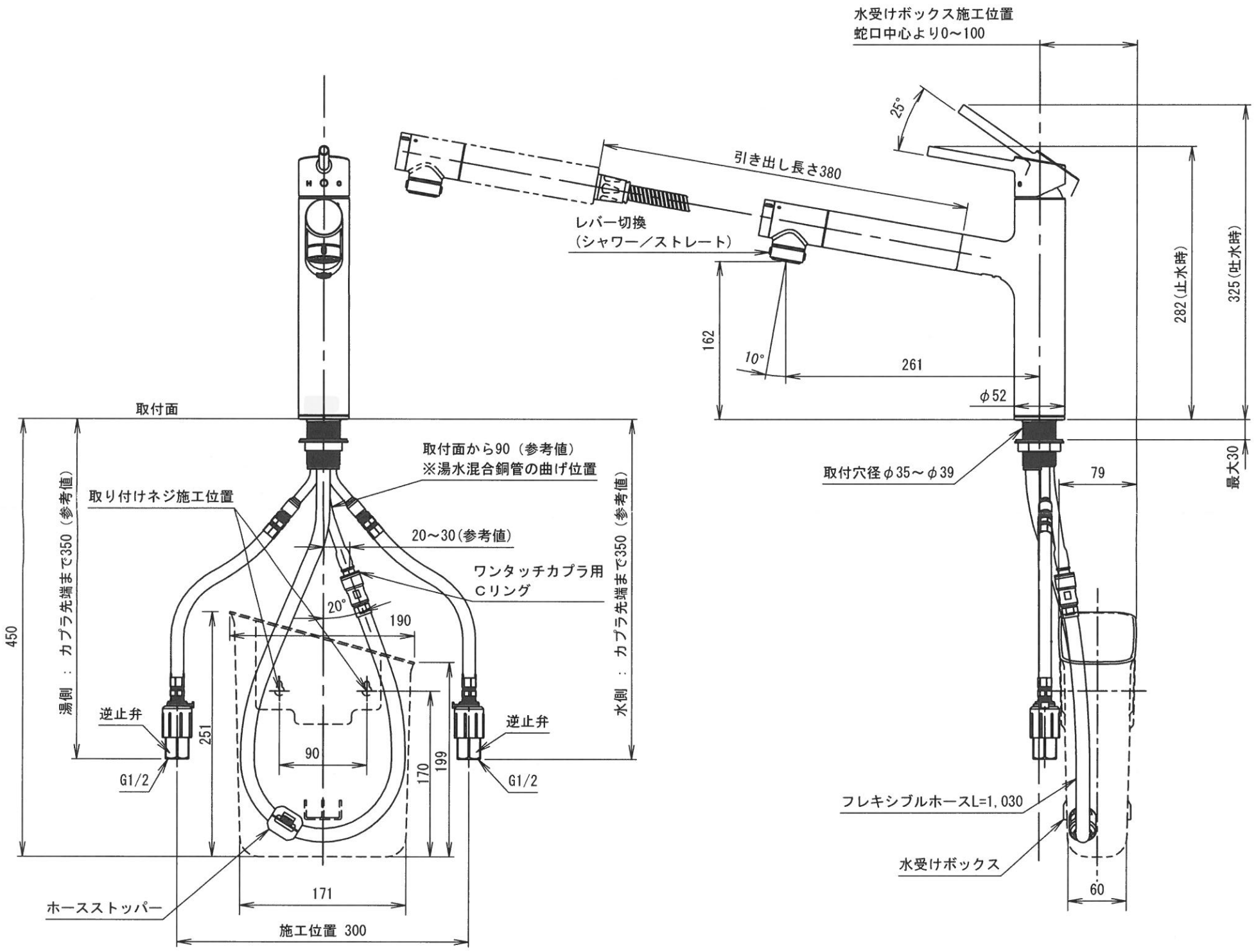

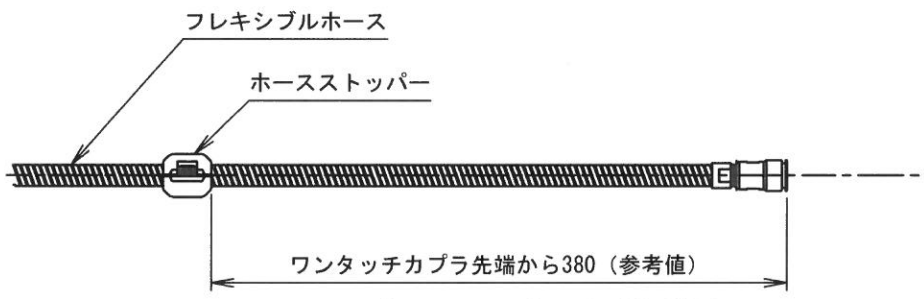

※ ホースストッパーの取り付け位置

変更No	日付	変更内容及び理由	担当

名称	台付シングルレバー混合栓13（シャワー）	承認	安田
図面番号	D18－0114－332－01	検図	伊藤
仕様No	LS106BN－NNBN－01	設計	寺師
株式会社 タカギ 品環F商開015-03		日付	'20.06.01
		尺度	1：5