□結線図

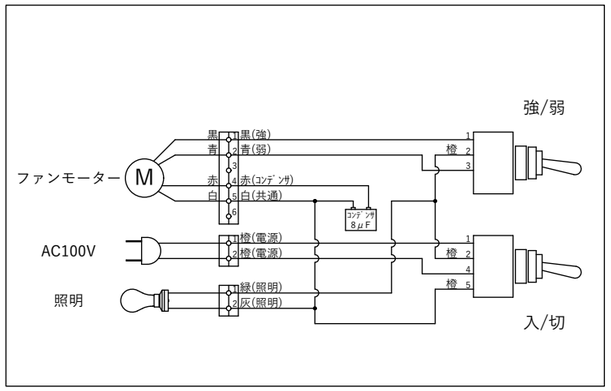

□静圧 - 風量曲線

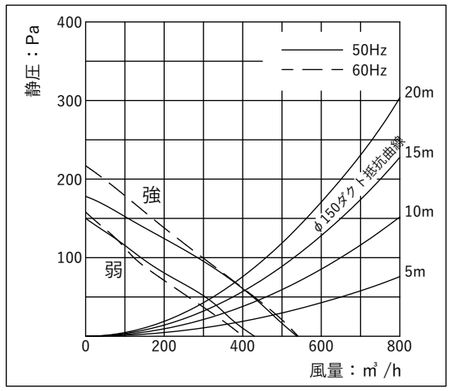

□特性表

入力電圧	(V)	100	
周波数	(Hz)	50/60	
風量調節		強	弱
消費電力	(W)	72/85	60/65
風量	(㎥/h)	540/540	430/400
騒音	(dB)	47/47	42/40
時間定格		連続	
電動機定格		4極コンデンサー誘導	
電動機絶縁種別		E種	
巻線温度上昇		75K以下	
基準周囲温度		-5～40°C	
絶縁抵抗		1MΩ以上（DC500V）	
耐電圧		AC1000V 1分間	

□構成表

番号	部　品　名	材　質	数量	備　考
1	本体	亜鉛めっき鋼板	1	粉体焼付塗装　指定色
2	銘板	PET	1	-
3	前面パネル	亜鉛めっき鋼板	1	粉体焼付塗装
4	パンチングフィルター	アルミニウム	1	-
5	ランプカバー	亜鉛めっき鋼板	1	粉体焼付塗装
6	ファン	亜鉛めっき鋼板	1	-
7	スピンナー	アルミダイキャスト	1	-
8	モーター	-	1	4極コンデンサー誘導
9	スイッチ	-	2	トグルスイッチ
10	電源コード	-	1	2芯　機外長1m以上
11	レセプタクル	-	1	口金　E17
12	白熱電球	-	1	40W
13	フード	亜鉛めっき鋼板	1	粉体焼付塗装
14	閉じ板	亜鉛めっき鋼板	2	粉体焼付塗装

後面パネル取付の場合

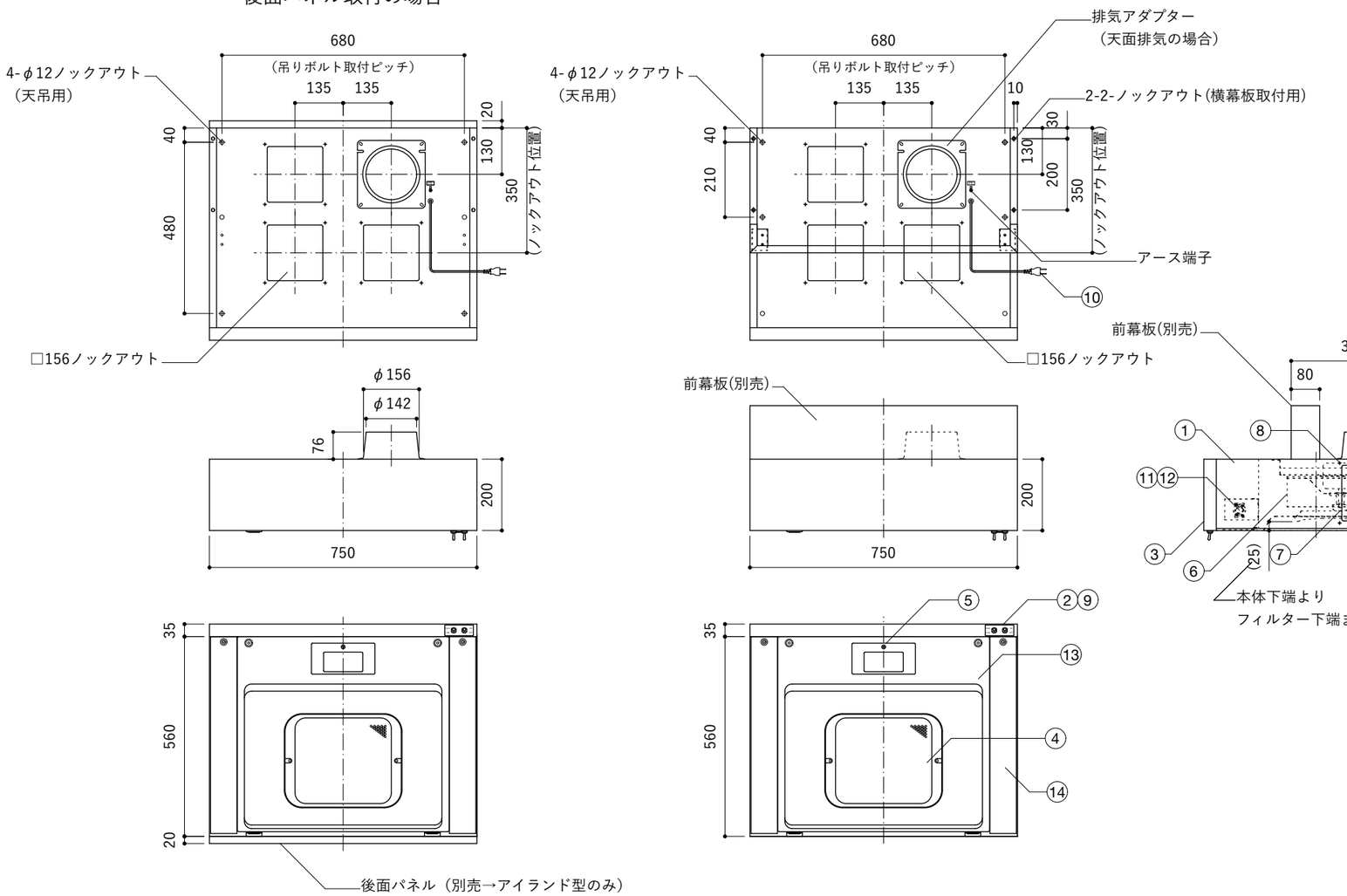

□付属品

- 取扱説明書（1部）
- 取付設置説明書（1部）
- 取付ビスセット（1セット）
- 排気アダプター（1セット）
- 塞ぎ板（1枚）
- 取付板（1枚）

背面取付図

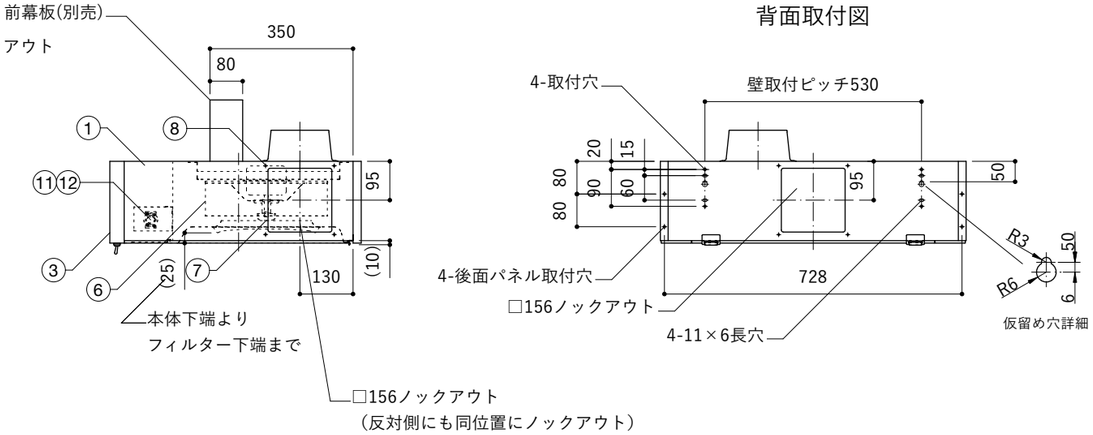

※仕様は場合により変更することがあります

toolbox

NAME: フラットレンジフードW750 ホワイト/ブラック

ID:KB-KC017-05a　KB-KC017-06
KB-KC017-07a　KB-KC017-08

DATE: 2026.01.29

SCALE:1:15 (A3)　投影法:

No.	年 月 日 DATE	訂 正 内 容 REVISION	担当 SIGN.
1	–	–	–
2			

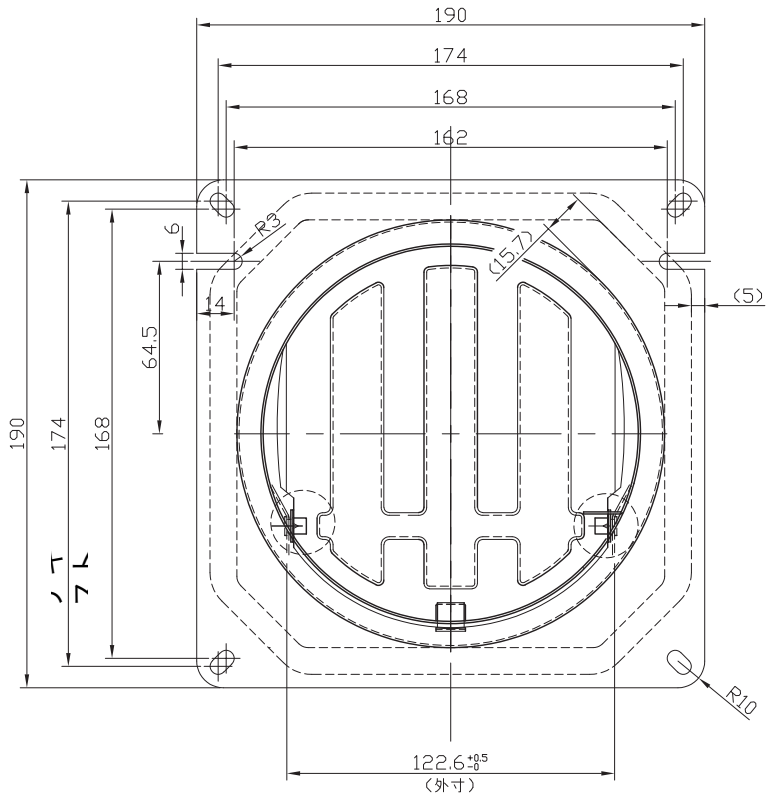

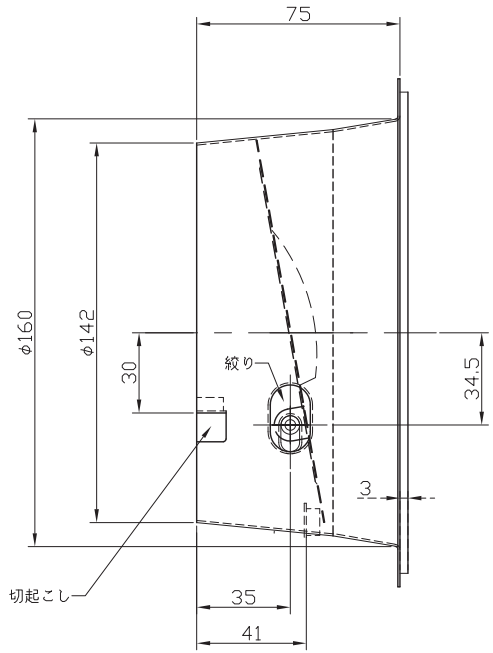

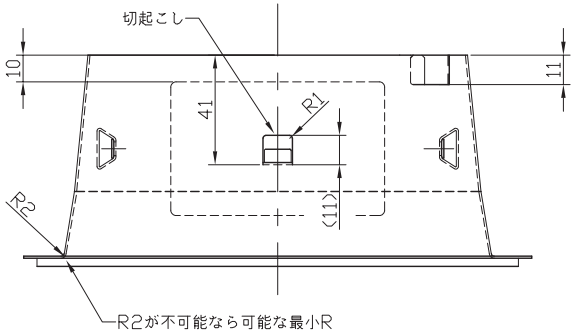

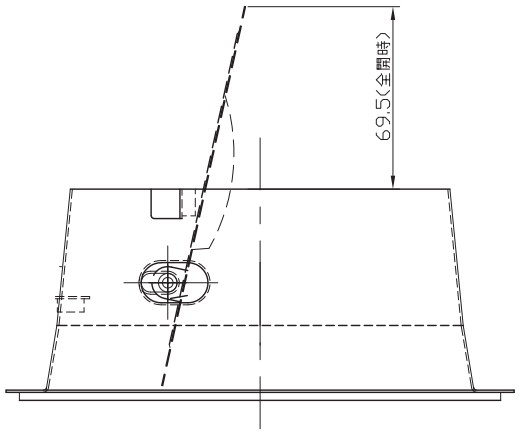

注記
（1） 指定外の曲げRは、内RでR0.2とする
（2） 指定外の角Rは、R3とする
（3） バリなきこと。
（4） 組付後開閉時、干渉なきこと。

(±)	0.5以上 3以下	3をこえ 6以下	6をこえ 30以下	30をこえ 120以下	120をこえ 400以下	400をこえ 1000以下	1000をこえ 2000以下	2000をこえ 4000以下	角度(度)
精 級	0.05	0.05	0.1	0.15	0.2	0.3	0.5		±1
中 級	0.1	0.1	0.2	0.3	0.5	0.8	1.2	2	
粗 級	0.2	0.3	0.5	0.8	1.2	2	3	4	
極粗級	—	0.5	1	1.5	2.5	4	6	8	

NO	図 番	名 称	材 質	数量	備 考

材 質 MATERIAL			仕 上 FINISH	製図年月日 DATE 2015/05/22	数量 QNT
製図 DRAWING	設計 DESIGNED	確認 CHECKED	承認 APPROVED	機種名 MODEL ＊＊＊＊＊＊＊＊＊	
＊＊	＊＊	＊＊	＊＊	名 称 NAME 排気口具（一枚羽）	改訂 RE
尺度 SCALE :		三角法		図面番号 DWG. No. ＊＊＊＊＊＊＊＊＊	1