■シンク: スクエア520　■コンロ開口: なし　■天板厚： T40mm

平面図【右シンク】S=1:15

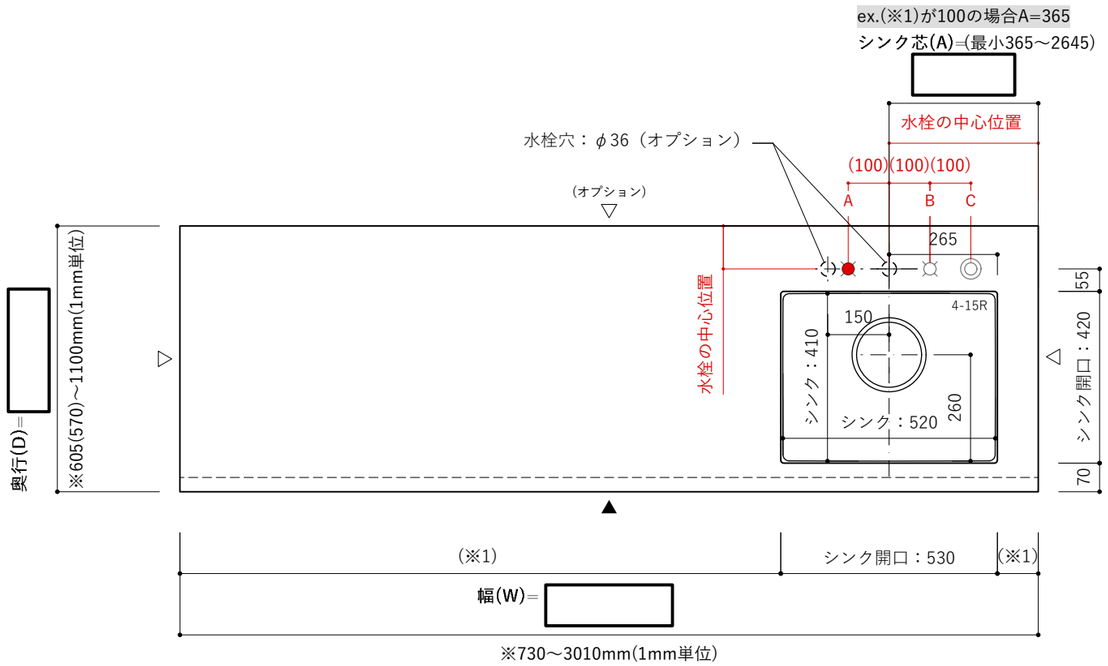

平面図【左シンク】S=1:15

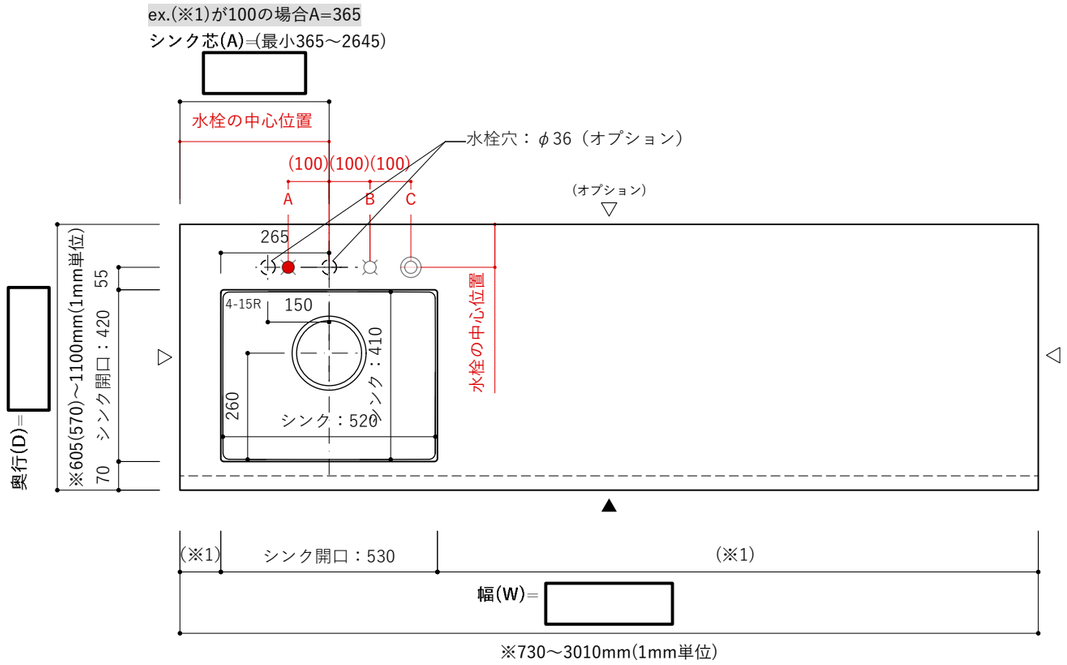

断面図（シンク正面）S=1:15

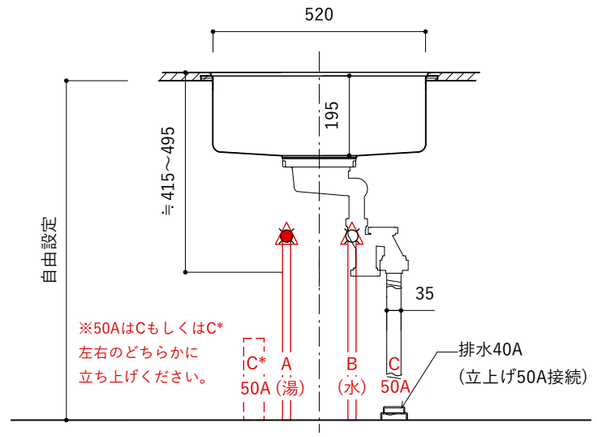

断面図（シンク横）S=1:15

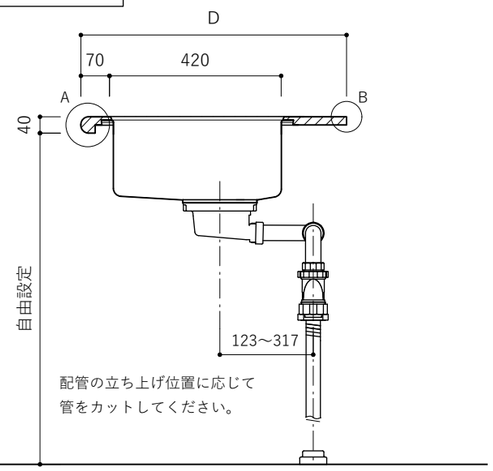

天板断面　S=1:4

A部詳細

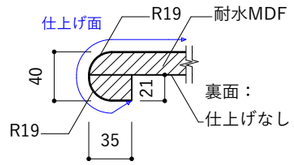

B部詳細

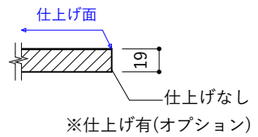

シンク納まり　S=1:2

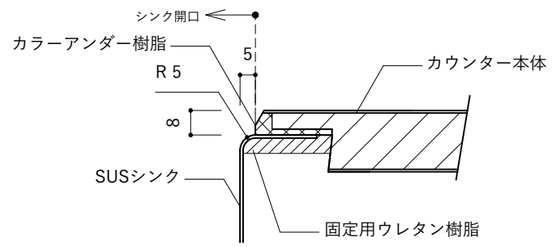

■仕様表

名称	仕様
天板	メラミンポストフォーム天板
	t40mm 三辺小口仕上げor四辺小口仕上げ 裏面仕上なし ▲：小口巻き込み仕上げ △：小口仕上げ
シンク	スクエアシンク520 ・幅 520mm×奥行 410mm×深さ 195mm
	・SUS304 T1.0（角R15） ・排水トラップ・蛇腹ホース付属 ・整音シート・結露防止カバー ※ありorなし ・排水位置：中央 φ180

・ご希望の幅(W)・奥行(D)がご指定可能です。
・サイズの指定は1mm単位でお願いいたします。
　端数が生じた場合は整数にてご指定ください。
・納品サイズは数ミリの交差があります。
・シンク・コンロの位置がキャビネットと干渉しないかご確認ください。
・下部キャビネット、設備機器との整合性については責任を負いかねます。
・ご注文・見積りは商品ページよりお願いいたします。
・シンク・コンロサイズが商品ページの注文内容と合っているか
　ご確認ください。

（※1）天板端からシンクまでの距離。最小寸法は「100mm」
（※2）天板端からコンロ開口までの距離。最小寸法は「100mm」
（※3）シンクとコンロ開口までの距離。最小寸法は「150mm」
（※4）幅(W)・奥行(D)部には指定可能な最小寸法と最大寸法を記載しております。
　　水栓有無で最小寸法が異なる場合がありますが、その場合は
　　(　)内に水栓無の場合の最小寸法を記載しております。

設備位置について(参考図)
サイズオーダーによる天板の部材販売という商品の特性上、
設備指定図面がございません。
A～Cは一般的な混合水栓で
シンク中央に水栓とシンク排水口がある場合の参考位置です。
※内容・位置は責任を負うものではありません。
※(　)内の寸法値は参考寸法です。
配管等の位置や接続については、
ご採用になる設備機器や天板下部のご計画に応じて、
設計・施工業者様へご相談ください。

■給排水(参考)

A	●	混合栓用給湯
B	¤	混合栓用給水
C	◎	シンク用排水

＊Cの排水位置は、
ホース式混合水栓ではない場合は
水栓位置の真下に立ち上げ可能です。
給湯・給水管、および水栓のホースに
干渉しない位置に立ち上げてください。

■ガスorIHコンロ(参考)

D	●+	コンロ用ガス管
D	E	IHコンロ用電源

＊壁か床立ち上げによる接続かは
計画に応じてご決定ください。

■シンク: スクエア 760　■コンロ開口: なし　■天板厚： T40mm

平面図【右シンク】S=1:15

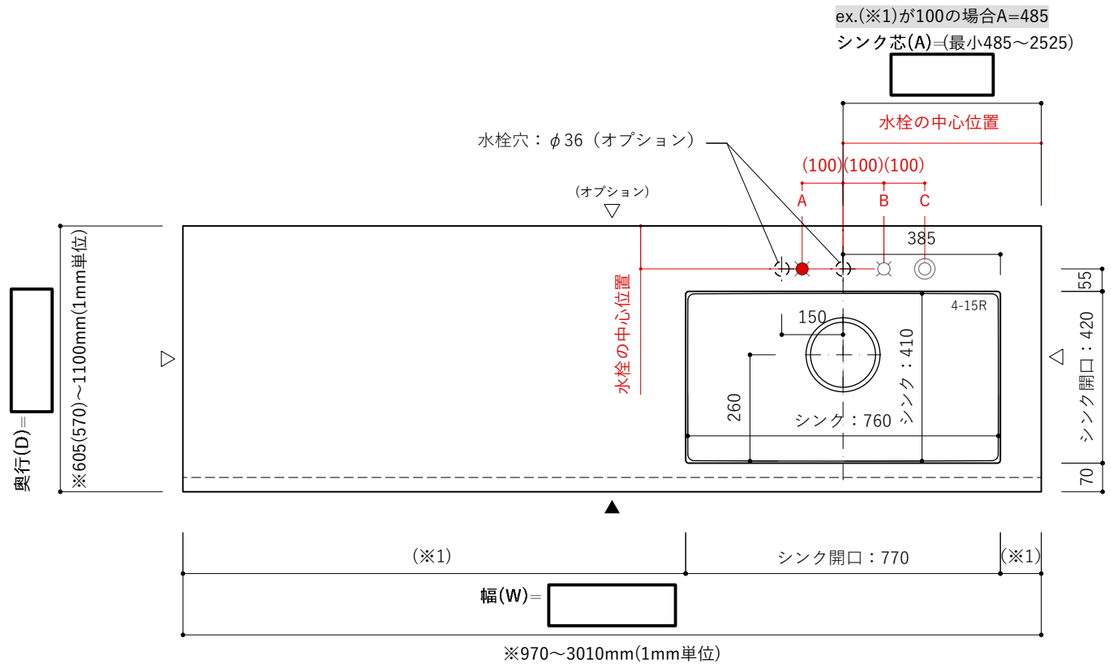

平面図【左シンク】S=1:15

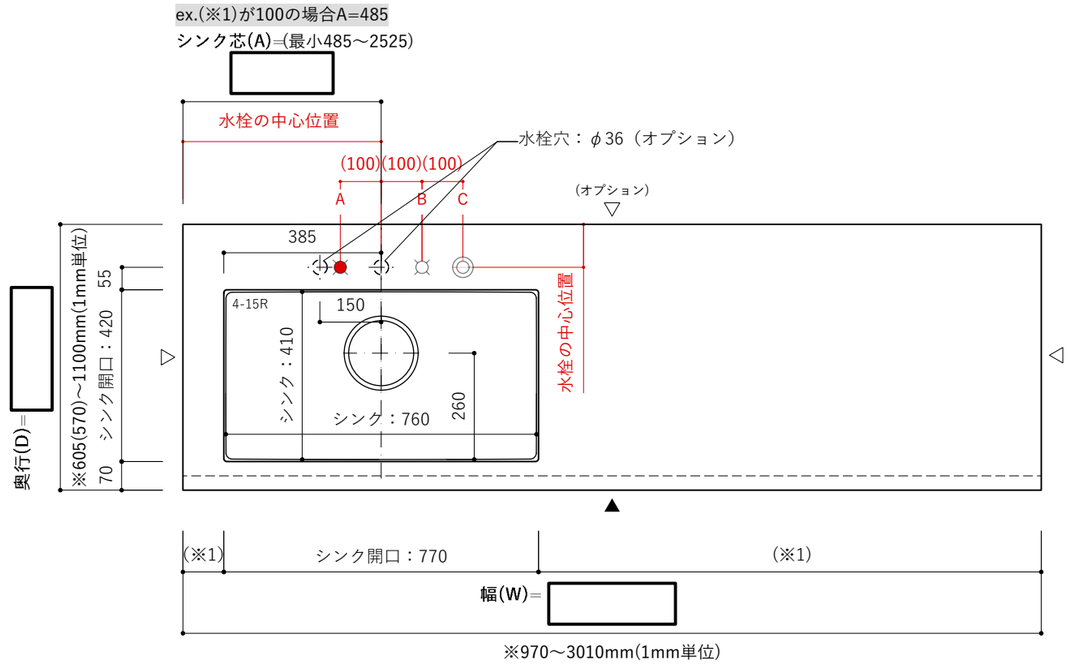

断面図（シンク正面）S=1:15

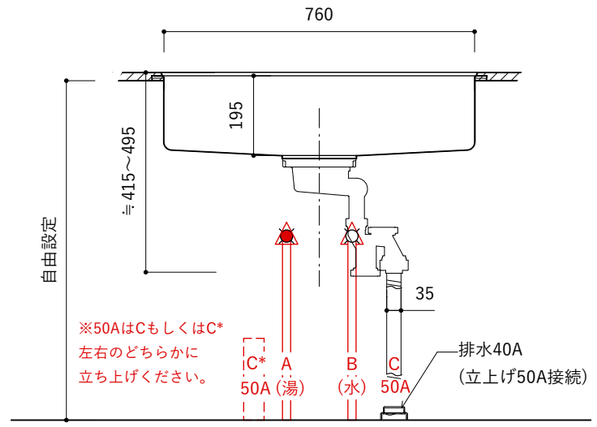

断面図（シンク横）S=1:15

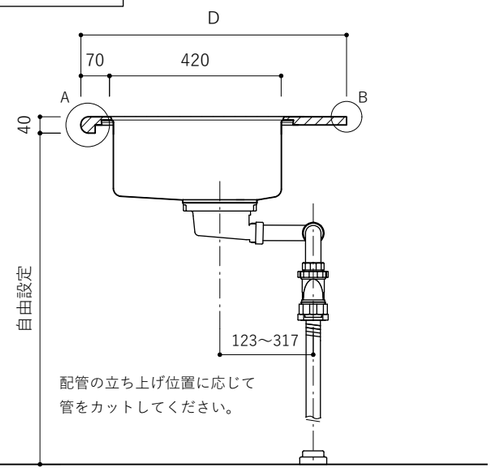

天板断面　S=1:4

A部詳細

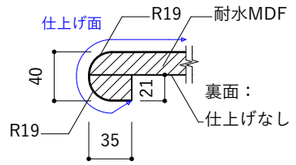

B部詳細

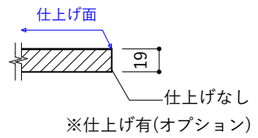

シンク納まり　S=1:2

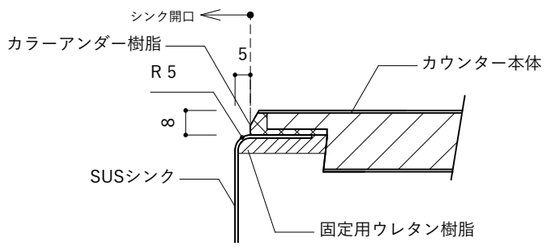

■ 仕 様 表

名 称	仕 様
天板	メラミンポストフォーム天板
	t40mm 三辺小口仕上げor四辺小口仕上げ 裏面仕上なし ▲：小口巻き込み仕上げ △：小口仕上げ
シンク	スクエアシンク760 ・幅 760mm×奥行 410mm×深さ 195mm
	・SUS304 T1.0（角R15） ・排水トラップ・蛇腹ホース付属 ・整音シート・結露防止カバー ※ありorなし ・排水位置：中央 φ180

・ご希望の幅(W)・奥行(D)がご指定可能です。
・サイズの指定は1mm単位でお願いいたします。
　端数が生じた場合は整数にてご指定ください。
・納品サイズは数ミリの交差があります。
・シンク・コンロの位置がキャビネットと干渉しないかご確認ください。
・下部キャビネット、設備機器との整合性については責任を負いかねます。
・ご注文・見積りは商品ページよりお願いいたします。
・シンク・コンロサイズが商品ページの注文内容と合っているか
　ご確認ください。

（※1）天板端からシンクまでの距離。最小寸法は「100mm」
（※2）天板端からコンロ開口までの距離。最小寸法は「100mm」
（※3）シンクとコンロ開口までの距離。最小寸法は「150mm」
（※4）幅(W)・奥行(D)部には指定可能な最小寸法と最大寸法を記載しております。
　　水栓有無で最小寸法が異なる場合がありますが、その場合は
　　(　)内に水栓無の場合の最小寸法を記載しております。

設備位置について(参考図)
サイズオーダーによる天板の部材販売という商品の特性上、
設備指定図面がございません。
A～Cは一般的な混合水栓で
シンク中央に水栓とシンク排水口がある場合の参考位置です。
※内容・位置は責任を負うものではありません。
※(　)内の寸法値は参考寸法です。
配管等の位置や接続については、
ご採用になる設備機器や天板下部のご計画に応じて、
設計・施工業者様へご相談ください。

■給排水(参考)

A	●	混合栓用給湯
B	¤	混合栓用給水
C	◎	シンク用排水

＊Cの排水位置は、
ホース式混合水栓ではない場合は
水栓位置の真下に立ち上げ可能です。
給湯・給水管、および水栓のホースに
干渉しない位置に立ち上げてください。

■ガスorIHコンロ(参考)

D	●+	コンロ用ガス管
D	E	IHコンロ用電源

＊壁か床立ち上げによる接続かは
計画に応じてご決定ください。

■シンク: スクエア 826　■コンロ開口: なし　■天板厚： T40mm

平面図【右シンク】S=1:15

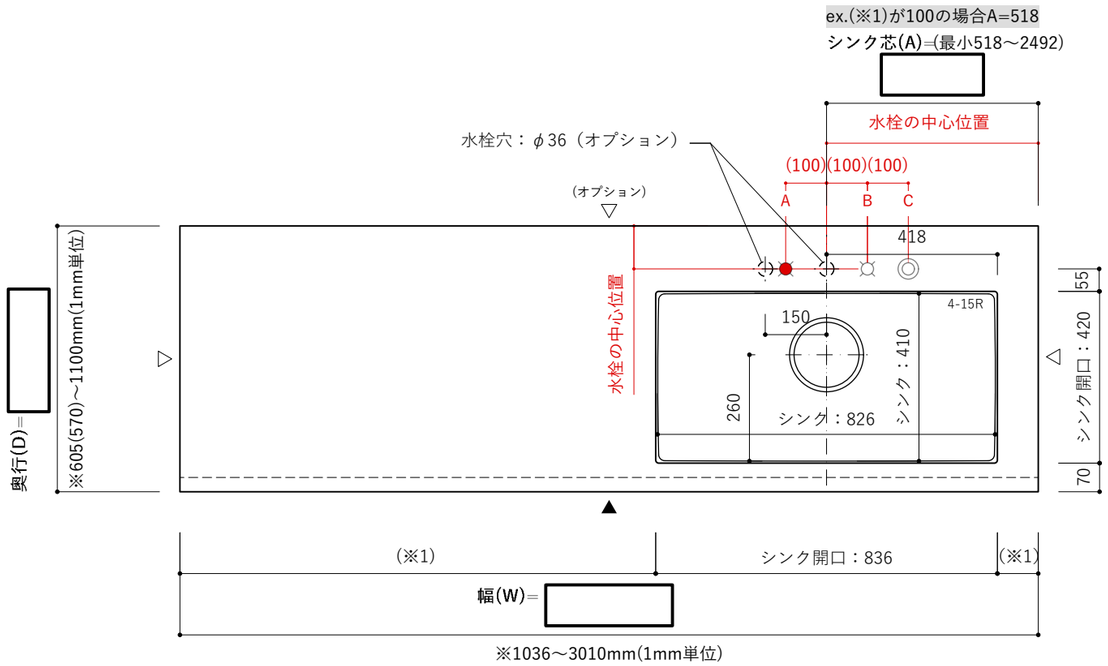

平面図【左シンク】S=1:15

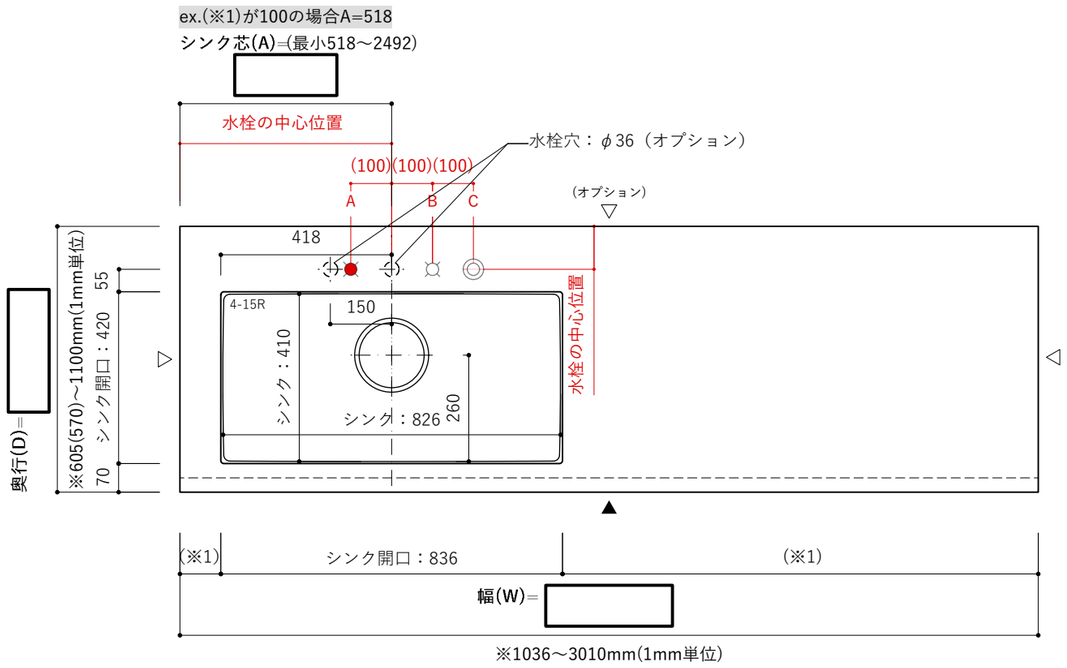

断面図（シンク正面）S=1:15

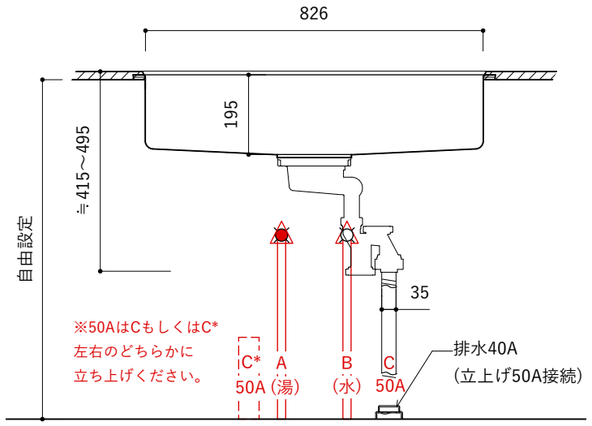

断面図（シンク横）S=1:15

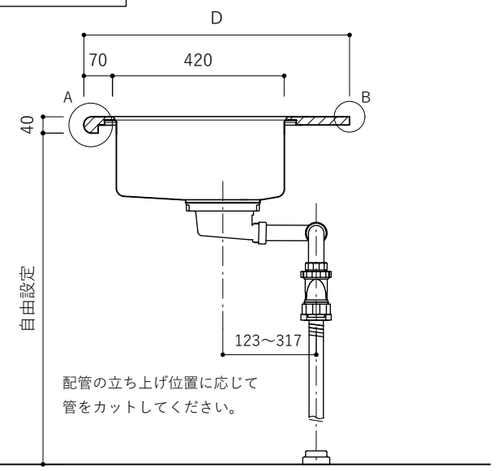

天板断面　S=1:4

A部詳細

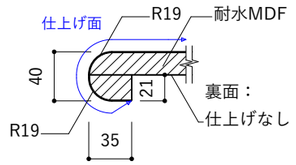

B部詳細

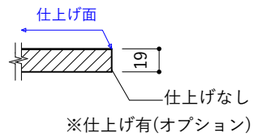

シンク納まり　S=1:2

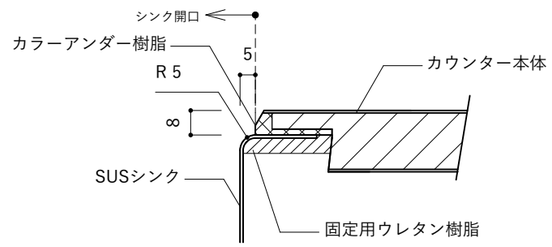

■仕様表

名称	仕様
天板	メラミンポストフォーム天板
	t40mm 三辺小口仕上げor四辺小口仕上げ 裏面仕上なし ▲：小口巻き込み仕上げ △：小口仕上げ
シンク	スクエアシンク826 ・幅 826mm×奥行 410mm×深さ 195mm
	・SUS304 T1.0（角R15） ・排水トラップ・蛇腹ホース付属 ・整音シート・結露防止カバー ※ありorなし ・排水位置：中央 φ180

・ご希望の幅(W)・奥行(D)がご指定可能です。
・サイズの指定は1mm単位でお願いいたします。
　端数が生じた場合は整数にてご指定ください。
・納品サイズは数ミリの交差があります。
・シンク・コンロの位置がキャビネットと干渉しないかご確認ください。
・下部キャビネット、設備機器との整合性については責任を負いかねます。
・ご注文・見積りは商品ページよりお願いいたします。
・シンク・コンロサイズが商品ページの注文内容と合っているか
　ご確認ください。

（※1）天板端からシンクまでの距離。最小寸法は「100mm」
（※2）天板端からコンロ開口までの距離。最小寸法は「100mm」
（※3）シンクとコンロ開口までの距離。最小寸法は「150mm」
（※4）幅(W)・奥行(D)部には指定可能な最小寸法と最大寸法を記載しております。
　　水栓有無で最小寸法が異なる場合がありますが、その場合は
　　(　)内に水栓無の場合の最小寸法を記載しております。

設備位置について(参考図)
サイズオーダーによる天板の部材販売という商品の特性上、
設備指定図面がございません。
A～Cは一般的な混合水栓で
シンク中央に水栓とシンク排水口がある場合の参考位置です。
※内容・位置は責任を負うものではありません。
※(　)内の寸法値は参考寸法です。
配管等の位置や接続については、
ご採用になる設備機器や天板下部のご計画に応じて、
設計・施工業者様へご相談ください。

■給排水(参考)

A	●	混合栓用給湯
B	¤	混合栓用給水
C	◎	シンク用排水

＊Cの排水位置は、
ホース式混合水栓ではない場合は
水栓位置の真下に立ち上げ可能です。
給湯・給水管、および水栓のホースに
干渉しない位置に立ち上げてください。

■ガスorIHコンロ(参考)

D	●	コンロ用ガス管
D	E	IHコンロ用電源

＊壁か床立ち上げによる接続かは
計画に応じてご決定ください。