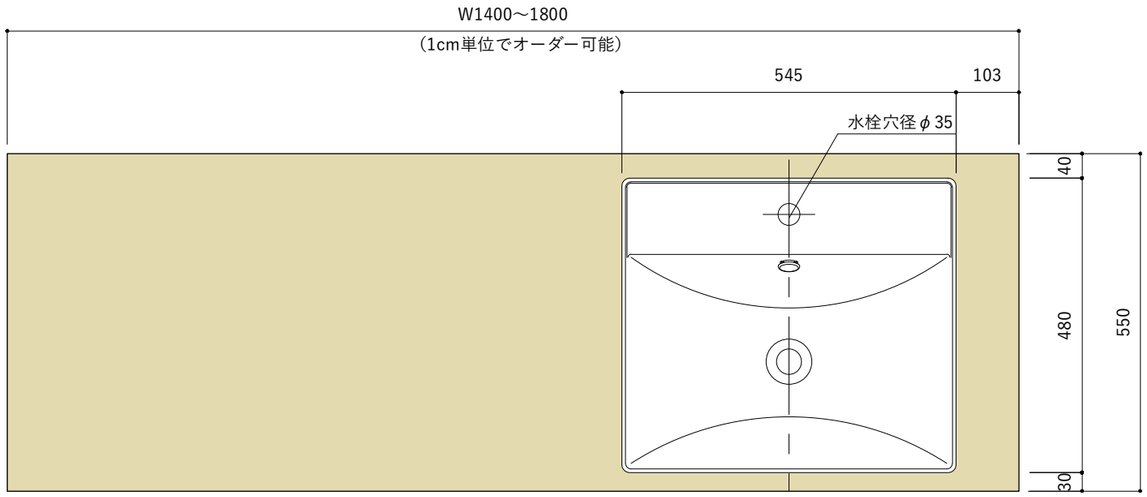

仕様表

No.	名 称	仕 様
1	天板・面材	タモ幅はぎ材+ウレタン塗装
2	フレーム	スチール黒皮仕上+クリア塗装
3	把手	スチール丸棒黒メッキ仕上
4	洗面ボウル	陶器製
5	排水金物	Sトラップ or Pトラップ
6	付属品	取付用ビス・ボルト ワッシャーセット

オプション

No.	名 称	仕 様
1	水栓	シングルレバー混合栓
2	止水栓	混合栓用止水栓2個セット

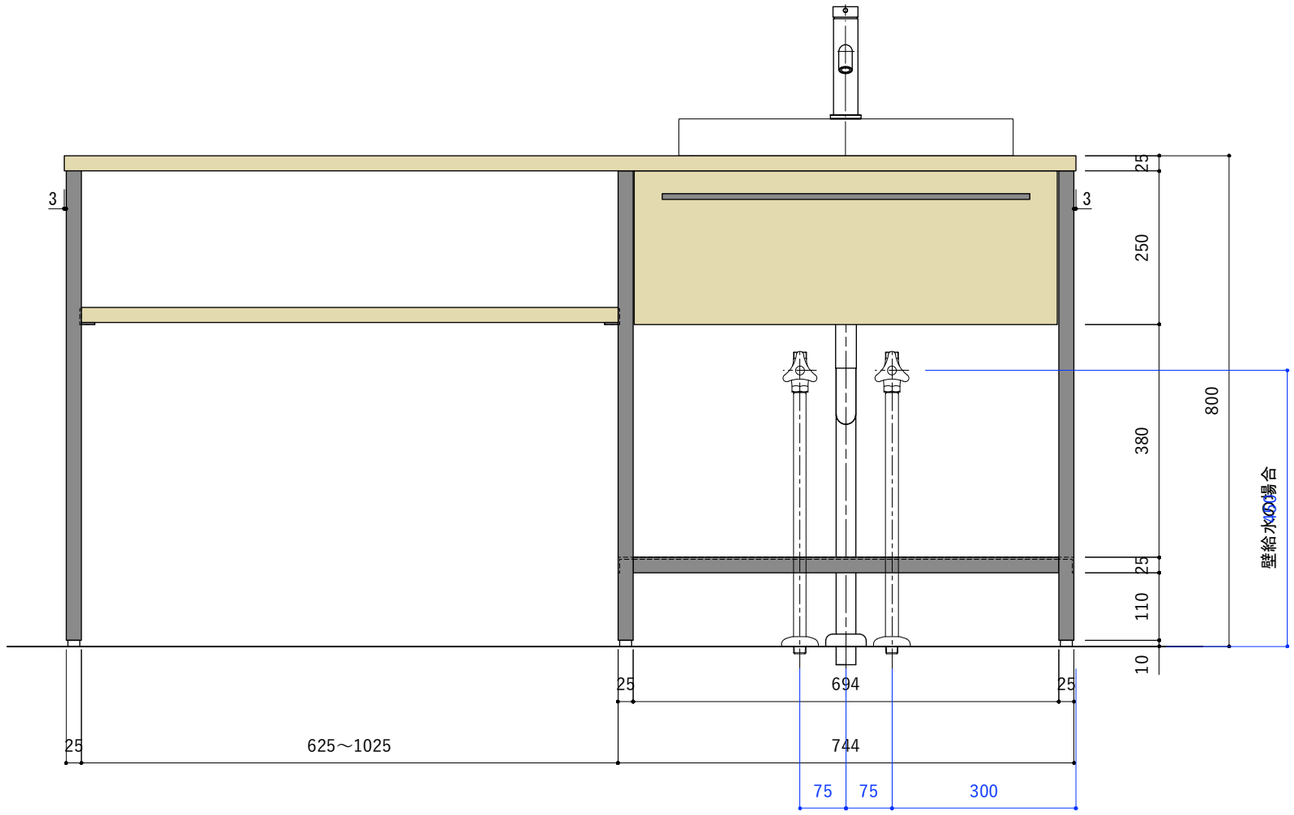

床給排水の場合

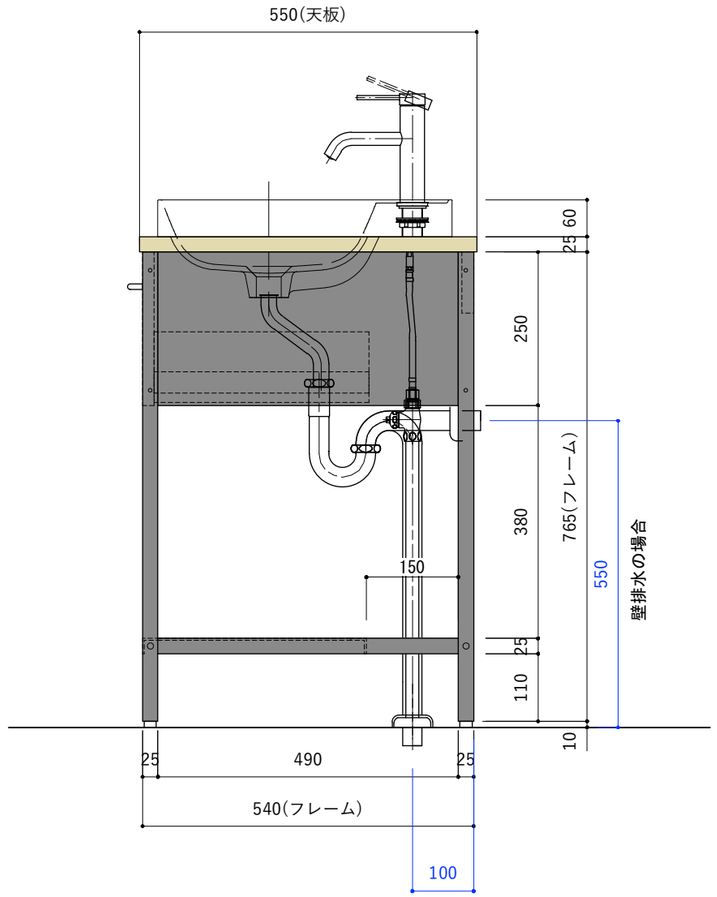

床給排水の場合

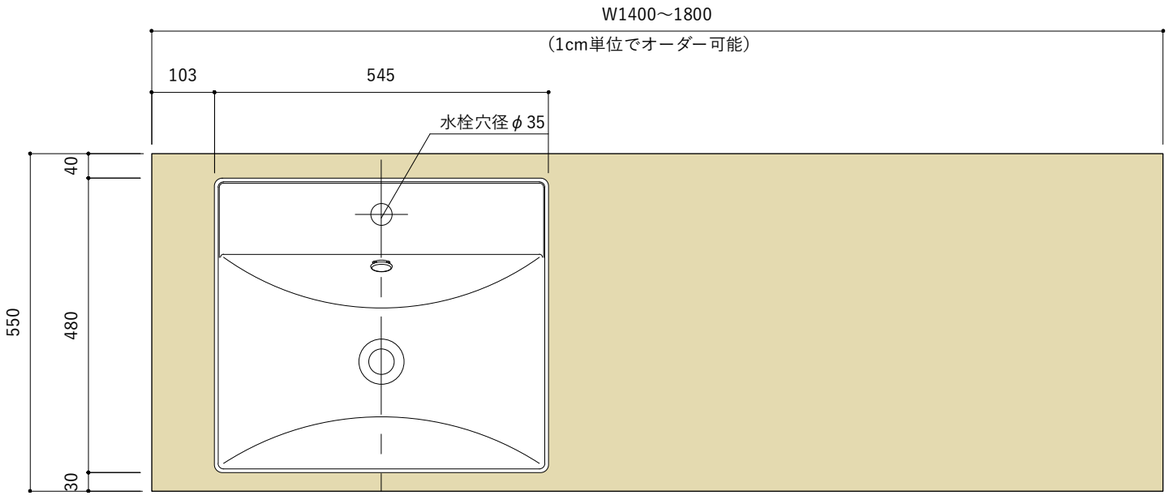

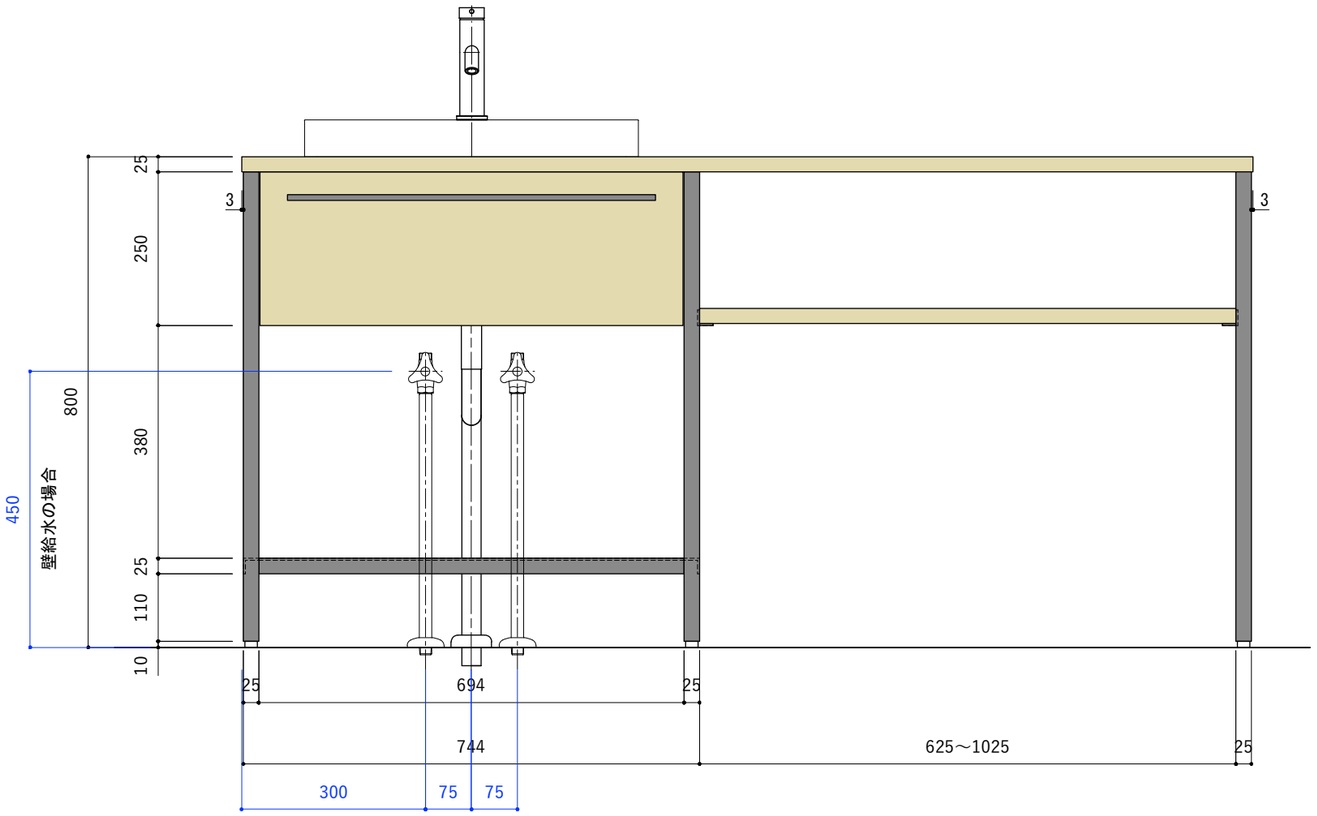

床給排水の場合

仕様表

No.	名 称	仕 様
1	天板・面材	タモ幅はぎ材+ウレタン塗装
2	フレーム	スチール黒皮仕上+クリア塗装
3	把手	スチール丸棒黒メッキ仕上
4	洗面ボウル	陶器製
5	排水金物	Sトラップ or Pトラップ
6	付属品	取付用ビス・ボルト ワッシャーセット

オプション

No.	名 称	仕 様
1	水栓	シングルレバー混合栓
2	止水栓	混合栓用止水栓2個セット

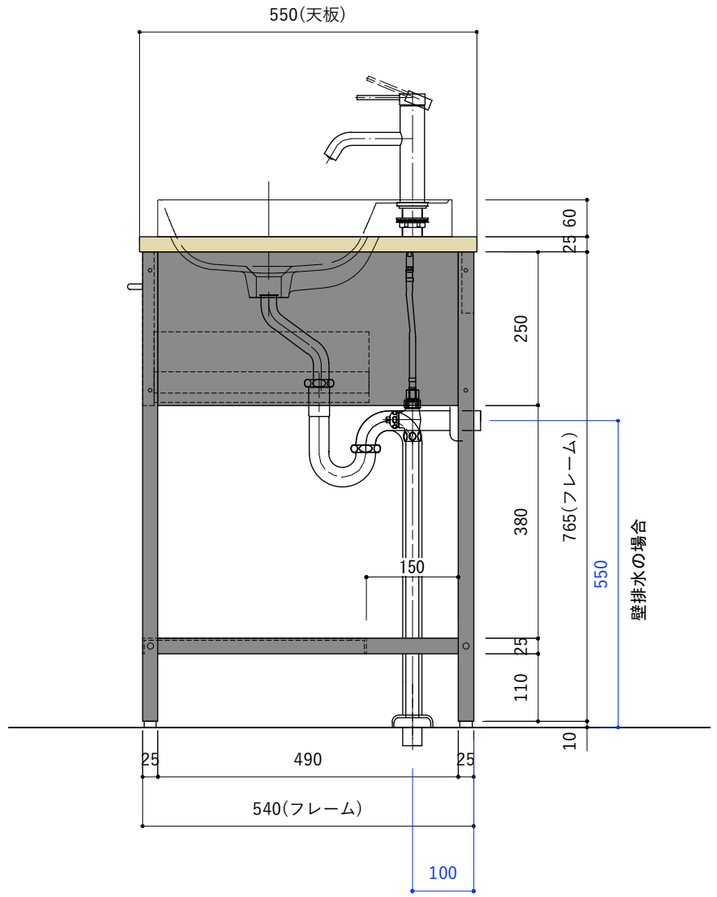

床給排水の場合