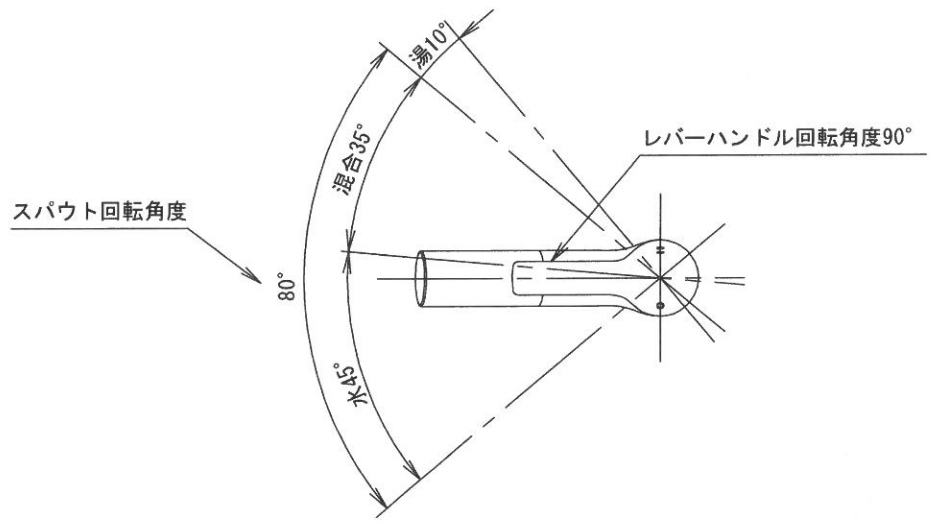

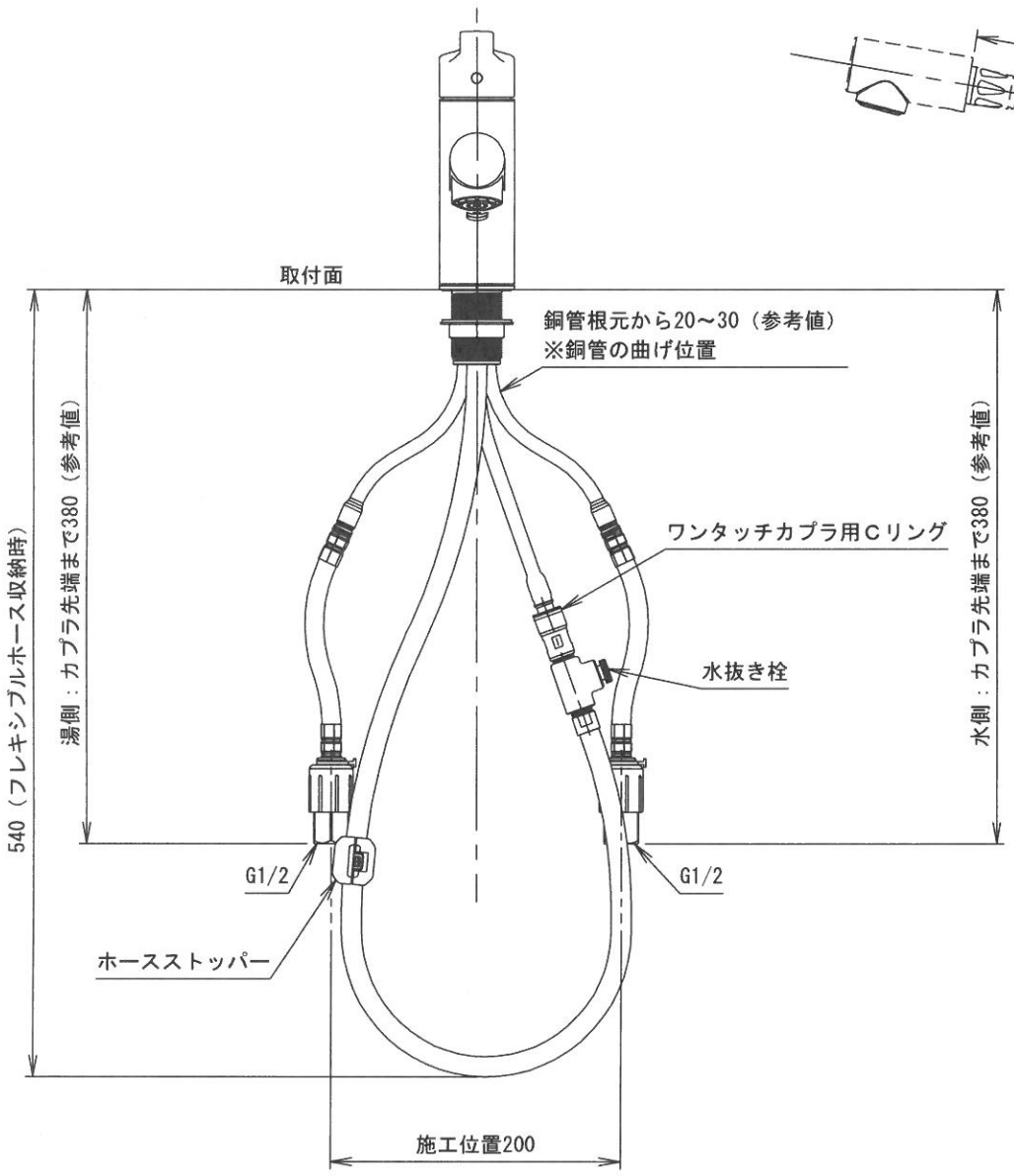

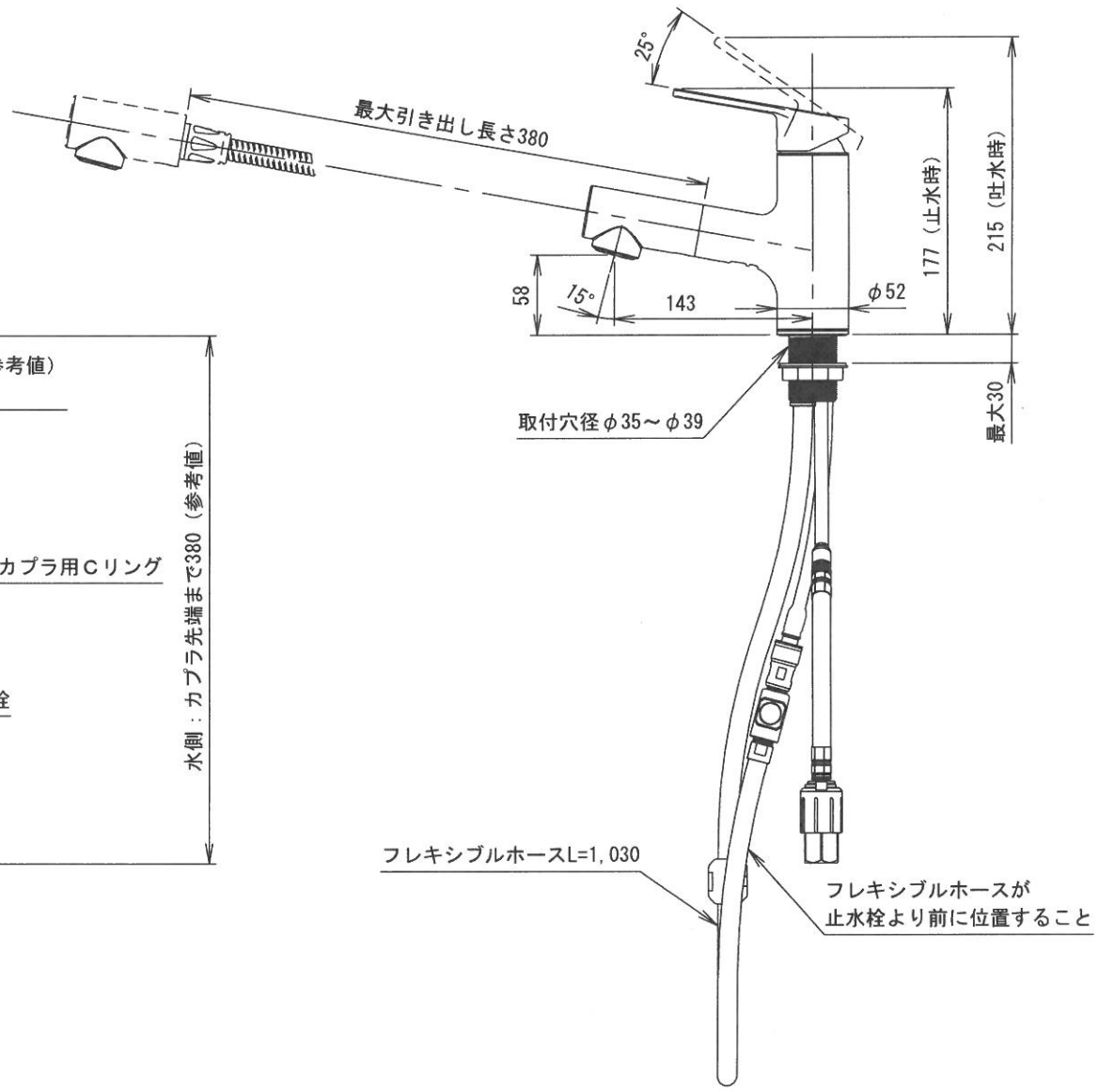

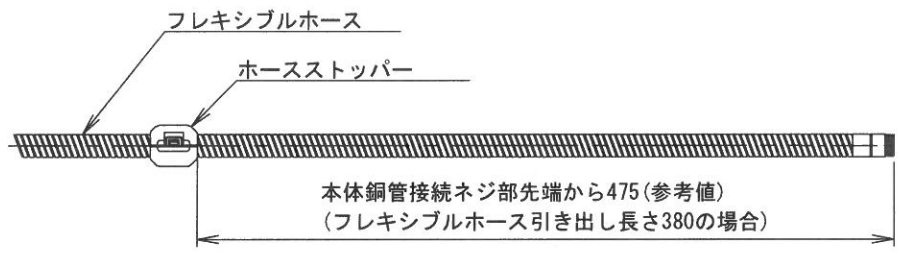

※ホースストッパーの取り付け位置

尺度	1：5