付属品

名称	対応サイズ	数	備考
バックガード用ビス	W800～900	6本	トラス頭タッピングネジ(ｽﾃﾝﾚｽ)M3.5×30mm
バックガード用ビス	W750～790	5本	トラス頭タッピングネジ(ｽﾃﾝﾚｽ)M3.5×30mm
ブラケット用ビス	W750～900	6本	壁固定：トラス頭タッピングネジ(ｽﾃﾝﾚｽ)M4×45mm

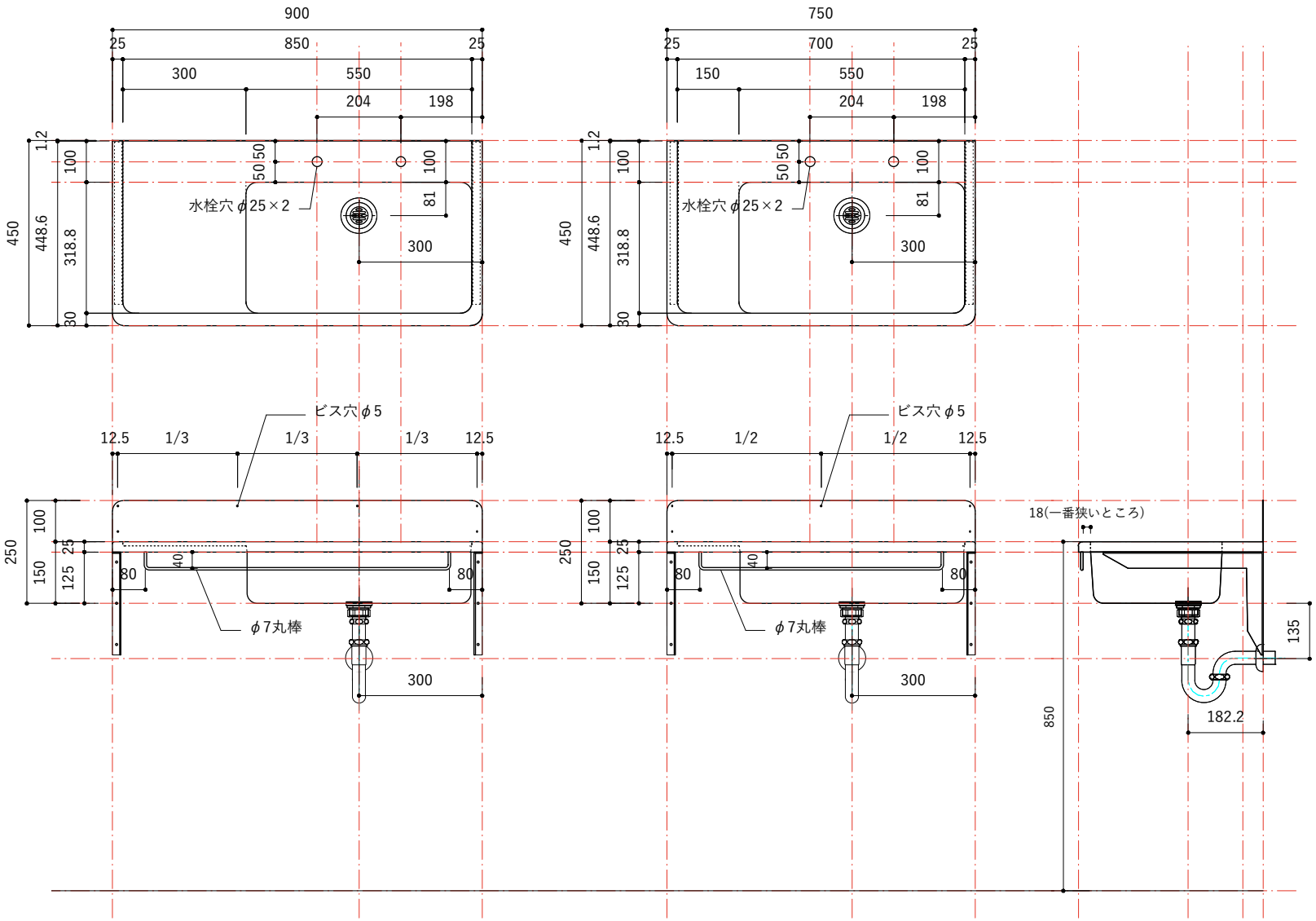

付属品

名称	対応サイズ	数	備考
バックガード用ビス	W800～900	6本	トラス頭タッピングネジ(ｽﾃﾝﾚｽ)M3.5×30mm
バックガード用ビス	W750～790	5本	トラス頭タッピングネジ(ｽﾃﾝﾚｽ)M3.5×30mm
ブラケット用ビス	W750～900	6本	壁固定：トラス頭タッピングネジ(ｽﾃﾝﾚｽ)M4×45mm

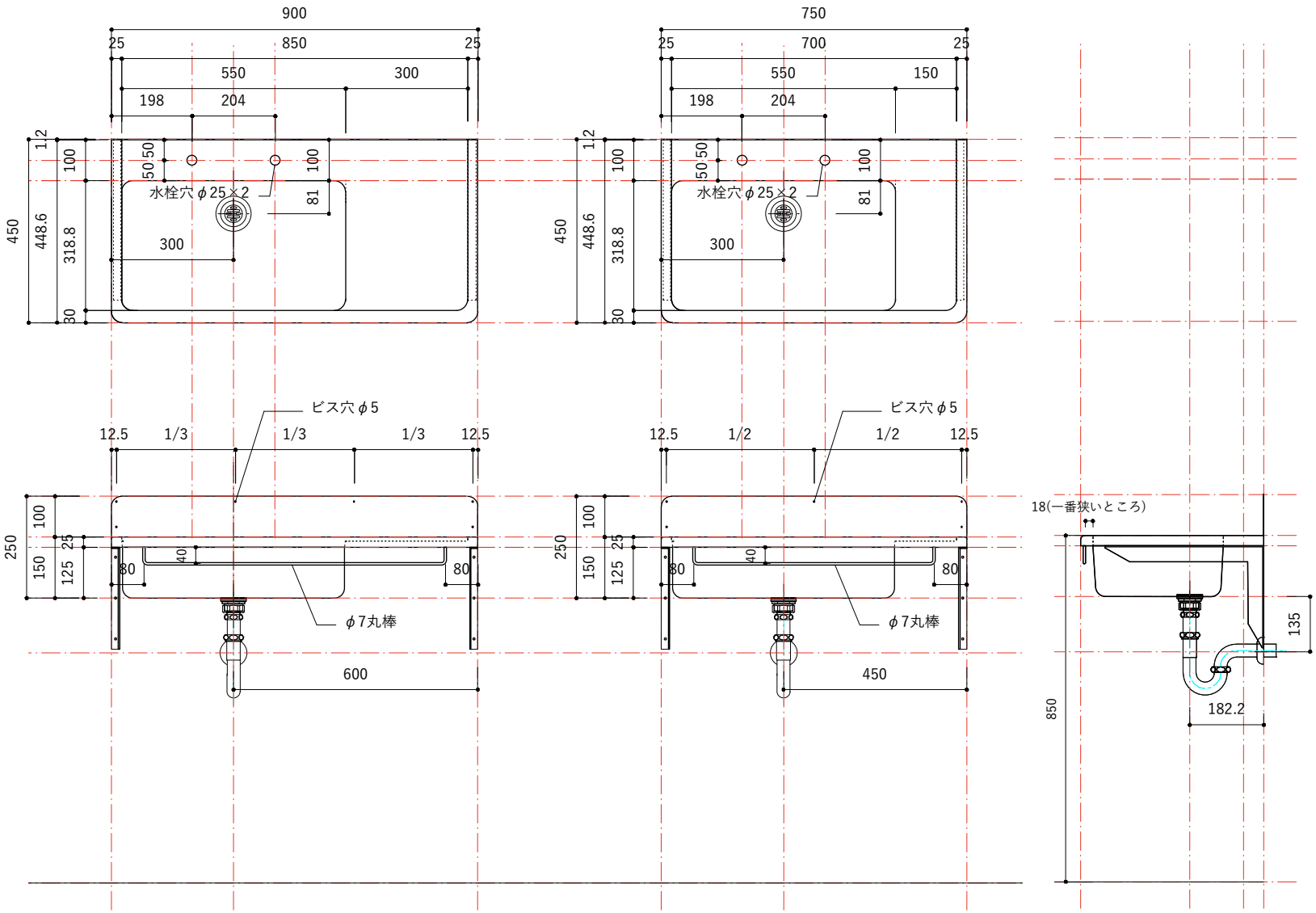

付属品

名称	対応サイズ	数	備考
バックガード用ビス	W800～900	6本	トラス頭タッピングネジ(ｽﾃﾝﾚｽ)M3.5×30mm
バックガード用ビス	W750～790	5本	トラス頭タッピングネジ(ｽﾃﾝﾚｽ)M3.5×30mm
ブラケット用ビス	W750～900	6本	壁固定：トラス頭タッピングネジ(ｽﾃﾝﾚｽ)M4×45mm

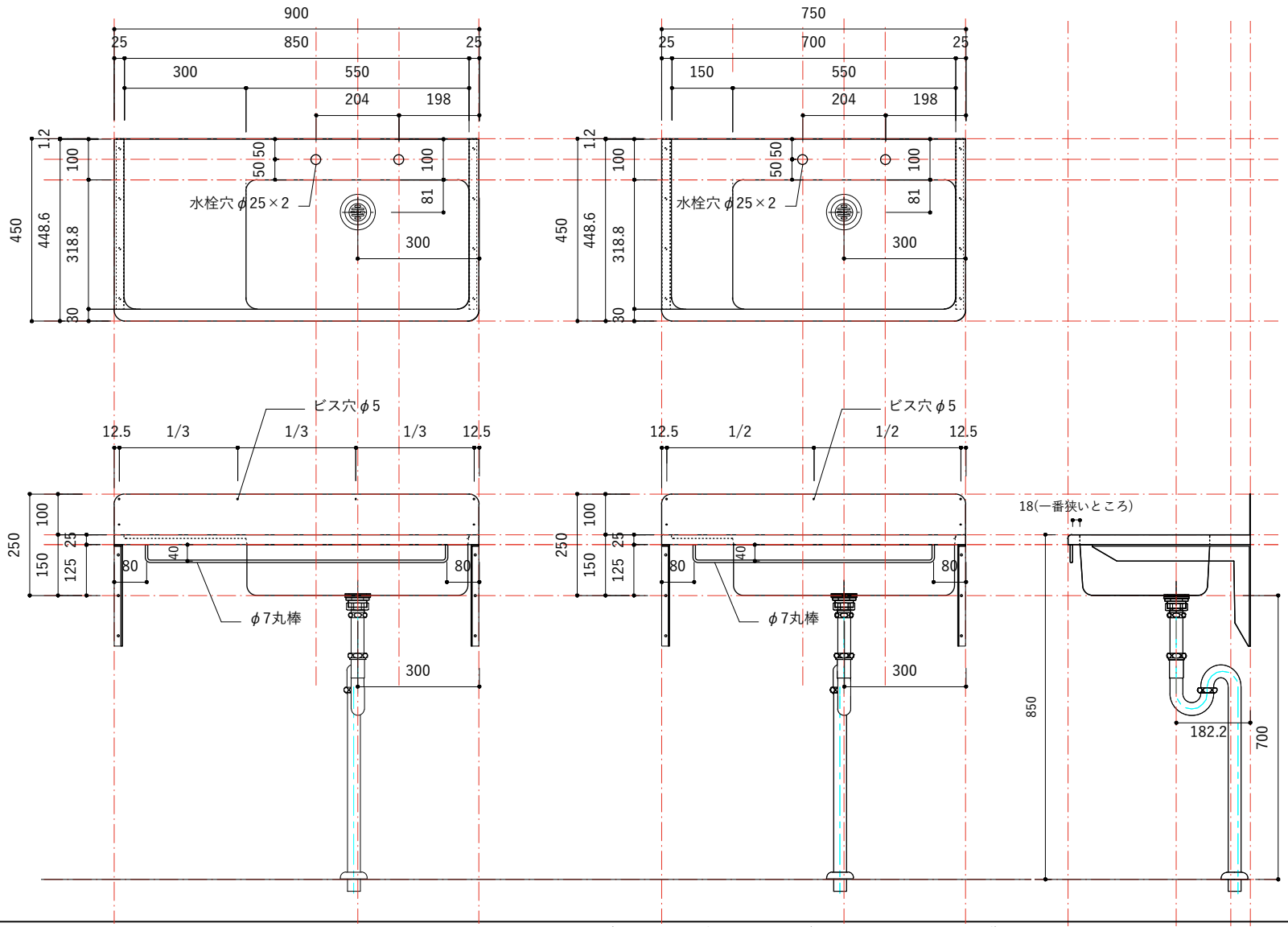

付属品

名称	対応サイズ	数	備考
バックガード用ビス	W800～900	6本	トラス頭タッピングネジ(ｽﾃﾝﾚｽ)M3.5×30mm
バックガード用ビス	W750～790	5本	トラス頭タッピングネジ(ｽﾃﾝﾚｽ)M3.5×30mm
ブラケット用ビス	W750～900	6本	壁固定：トラス頭タッピングネジ(ｽﾃﾝﾚｽ)M4×45mm

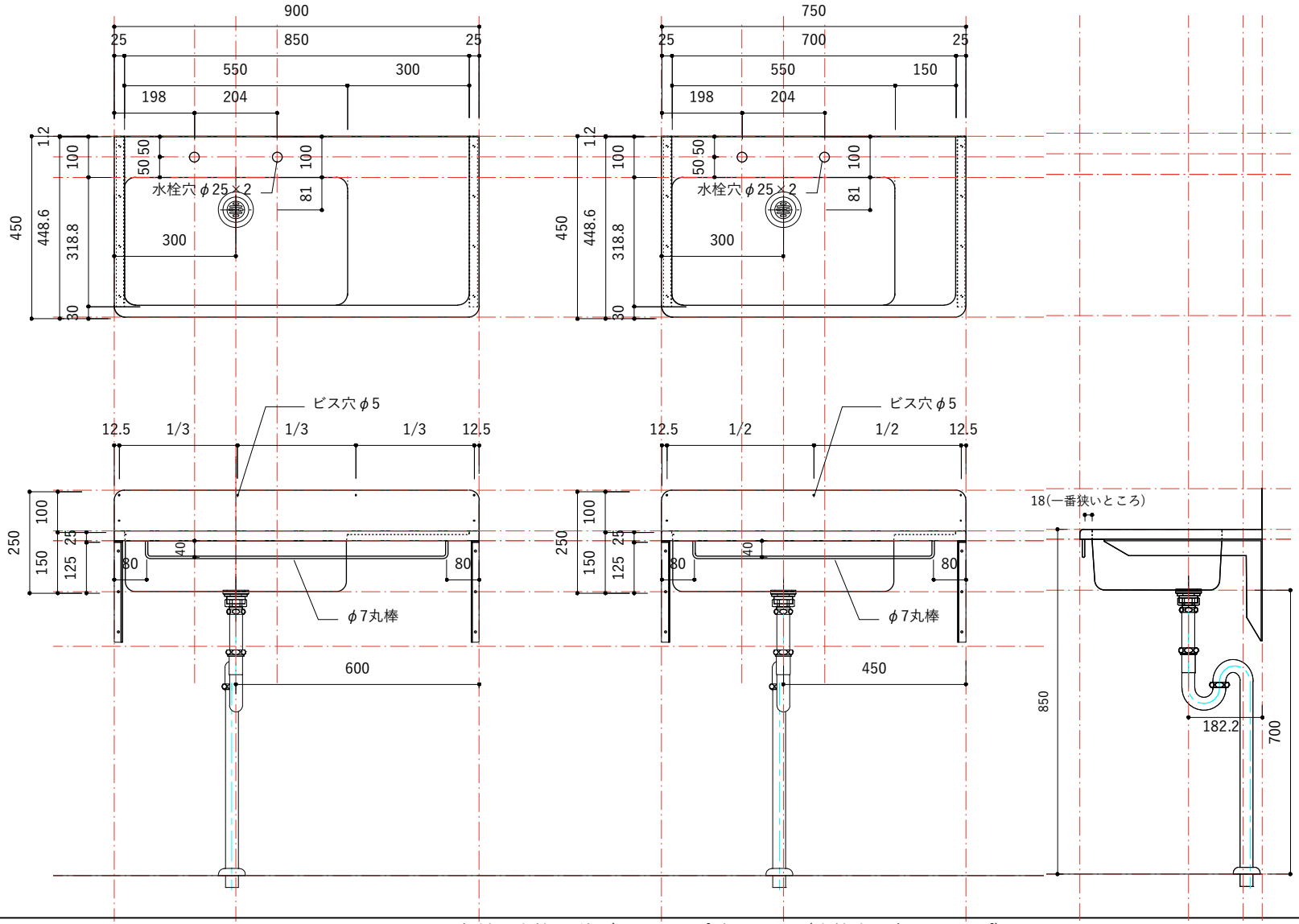

付属品

名称	対応サイズ	数	備考
バックガード用ビス	W800～900	6本	トラス頭タッピングネジ(ｽﾃﾝﾚｽ)M3.5×30mm
バックガード用ビス	W750～790	5本	トラス頭タッピングネジ(ｽﾃﾝﾚｽ)M3.5×30mm
ブラケット用ビス	W750～900	6本	壁固定：トラス頭タッピングネジ(ｽﾃﾝﾚｽ)M4×45mm

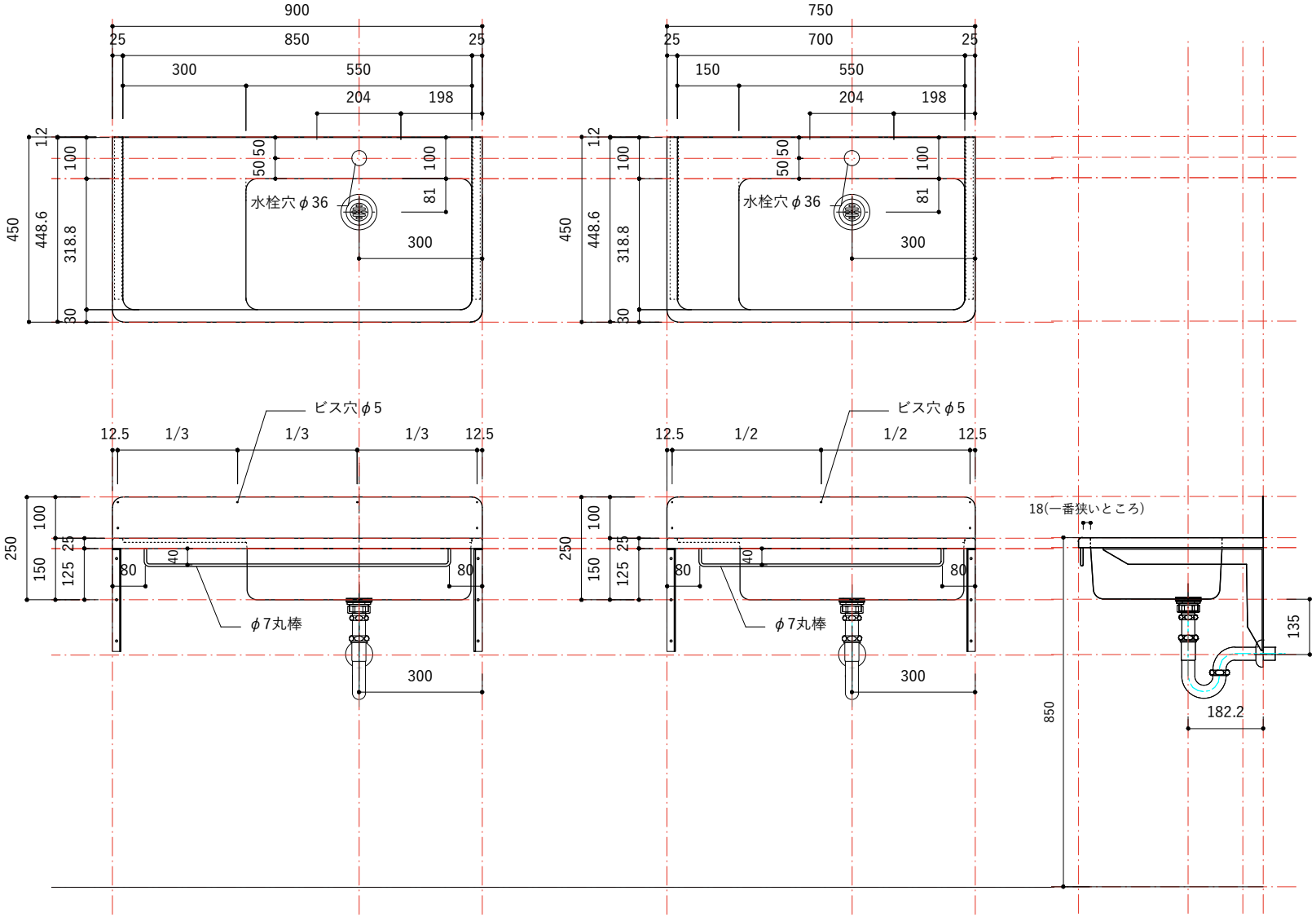

付属品

名称	対応サイズ	数	備考
バックガード用ビス	W800～900	6本	トラス頭タッピングネジ(ｽﾃﾝﾚｽ)M3.5×30mm
バックガード用ビス	W750～790	5本	トラス頭タッピングネジ(ｽﾃﾝﾚｽ)M3.5×30mm
ブラケット用ビス	W750～900	6本	壁固定：トラス頭タッピングネジ(ｽﾃﾝﾚｽ)M4×45mm

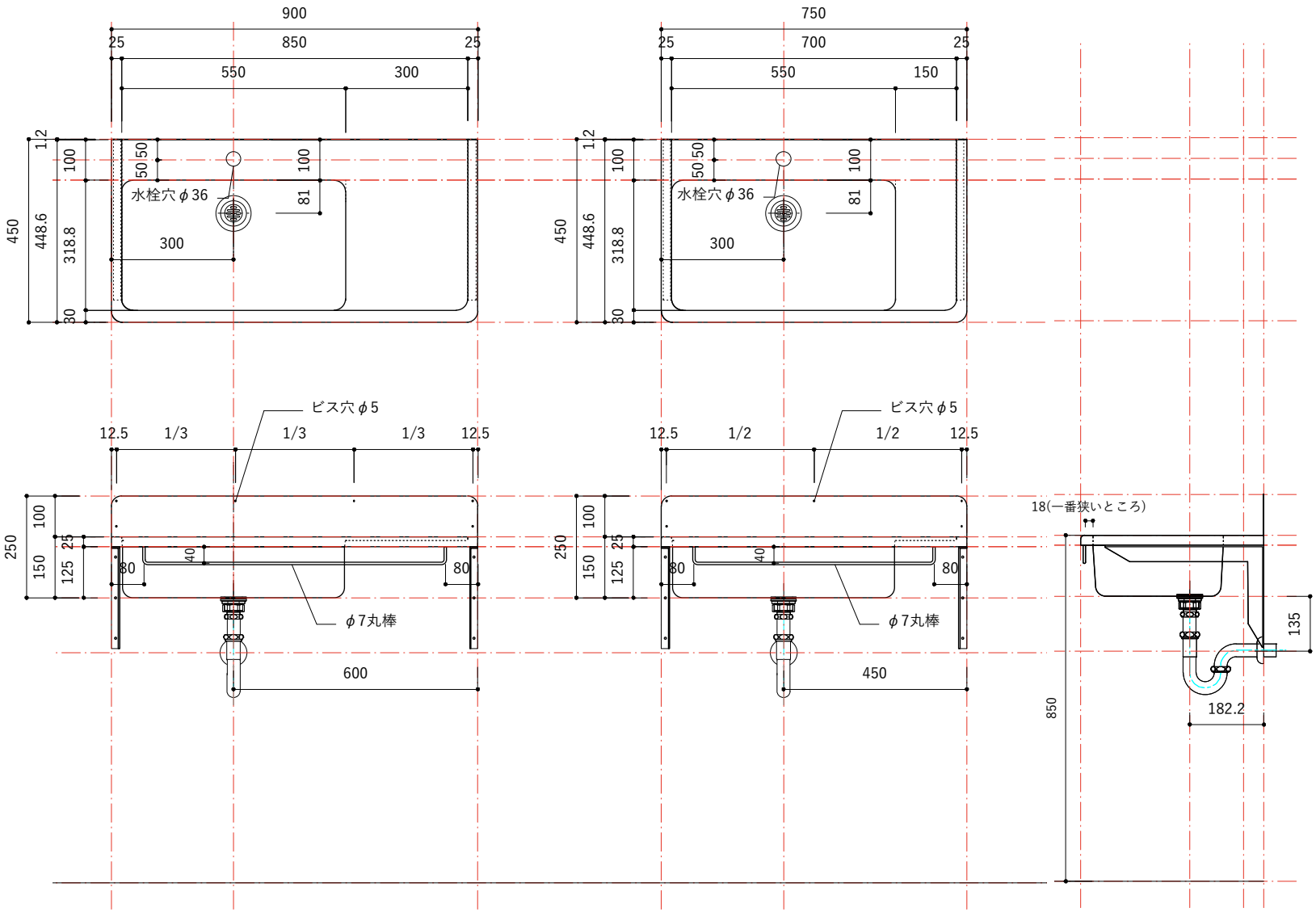

付属品

名称	対応サイズ	数	備考
バックガード用ビス	W800～900	6本	トラス頭タッピングネジ(ｽﾃﾝﾚｽ)M3.5×30mm
バックガード用ビス	W750～790	5本	トラス頭タッピングネジ(ｽﾃﾝﾚｽ)M3.5×30mm
ブラケット用ビス	W750～900	6本	壁固定：トラス頭タッピングネジ(ｽﾃﾝﾚｽ)M4×45mm

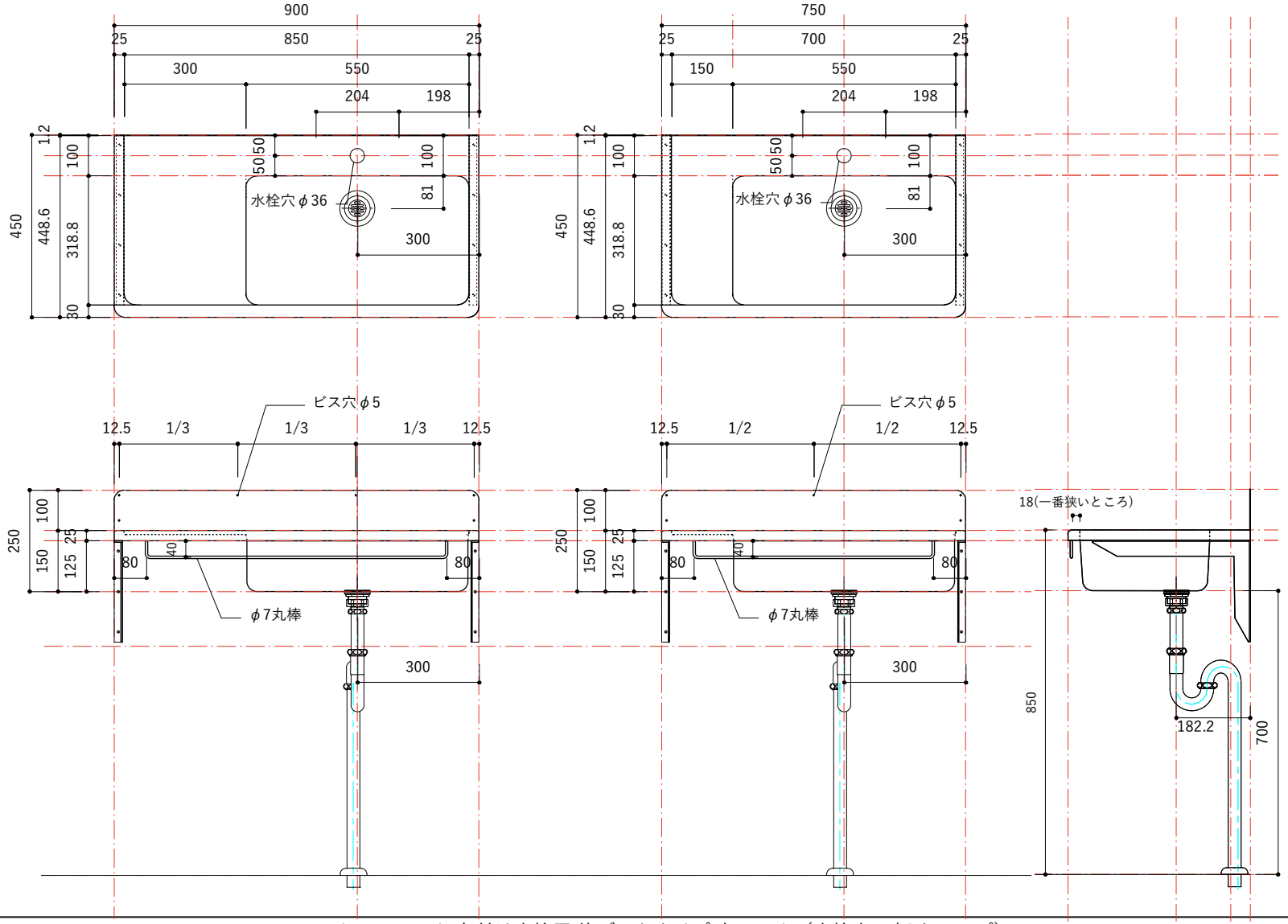

付属品

名称	対応サイズ	数	備考
バックガード用ビス	W800～900	6本	トラス頭タッピングネジ(ｽﾃﾝﾚｽ)M3.5×30mm
バックガード用ビス	W750～790	5本	トラス頭タッピングネジ(ｽﾃﾝﾚｽ)M3.5×30mm
ブラケット用ビス	W750～900	6本	壁固定：トラス頭タッピングネジ(ｽﾃﾝﾚｽ)M4×45mm

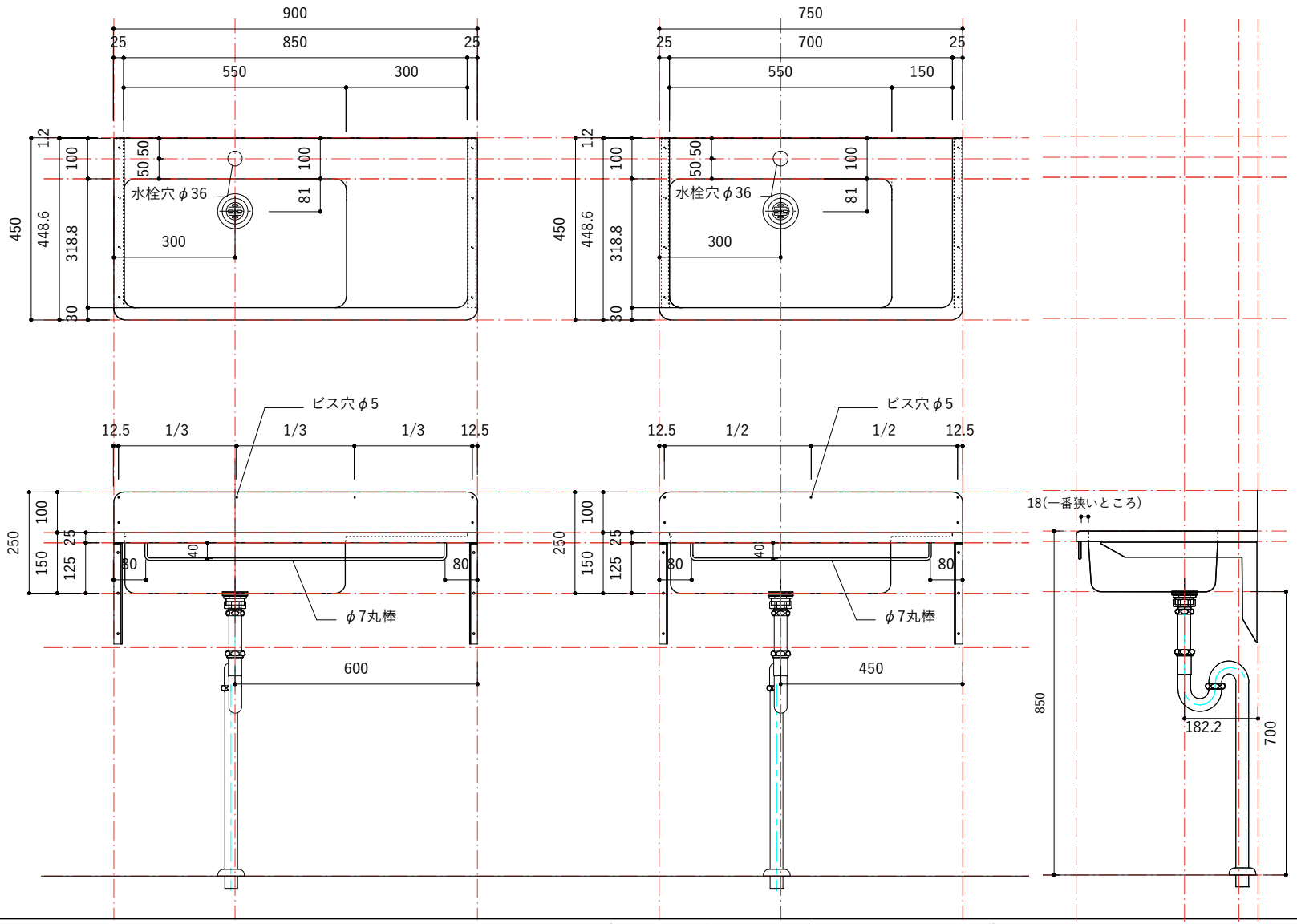

付属品

名称	対応サイズ	数	備考
バックガード用ビス	W800～900	6本	トラス頭タッピングネジ(ｽﾃﾝﾚｽ)M3.5×30mm
バックガード用ビス	W750～790	5本	トラス頭タッピングネジ(ｽﾃﾝﾚｽ)M3.5×30mm
ブラケット用ビス	W750～900	6本	壁固定：トラス頭タッピングネジ(ｽﾃﾝﾚｽ)M4×45mm

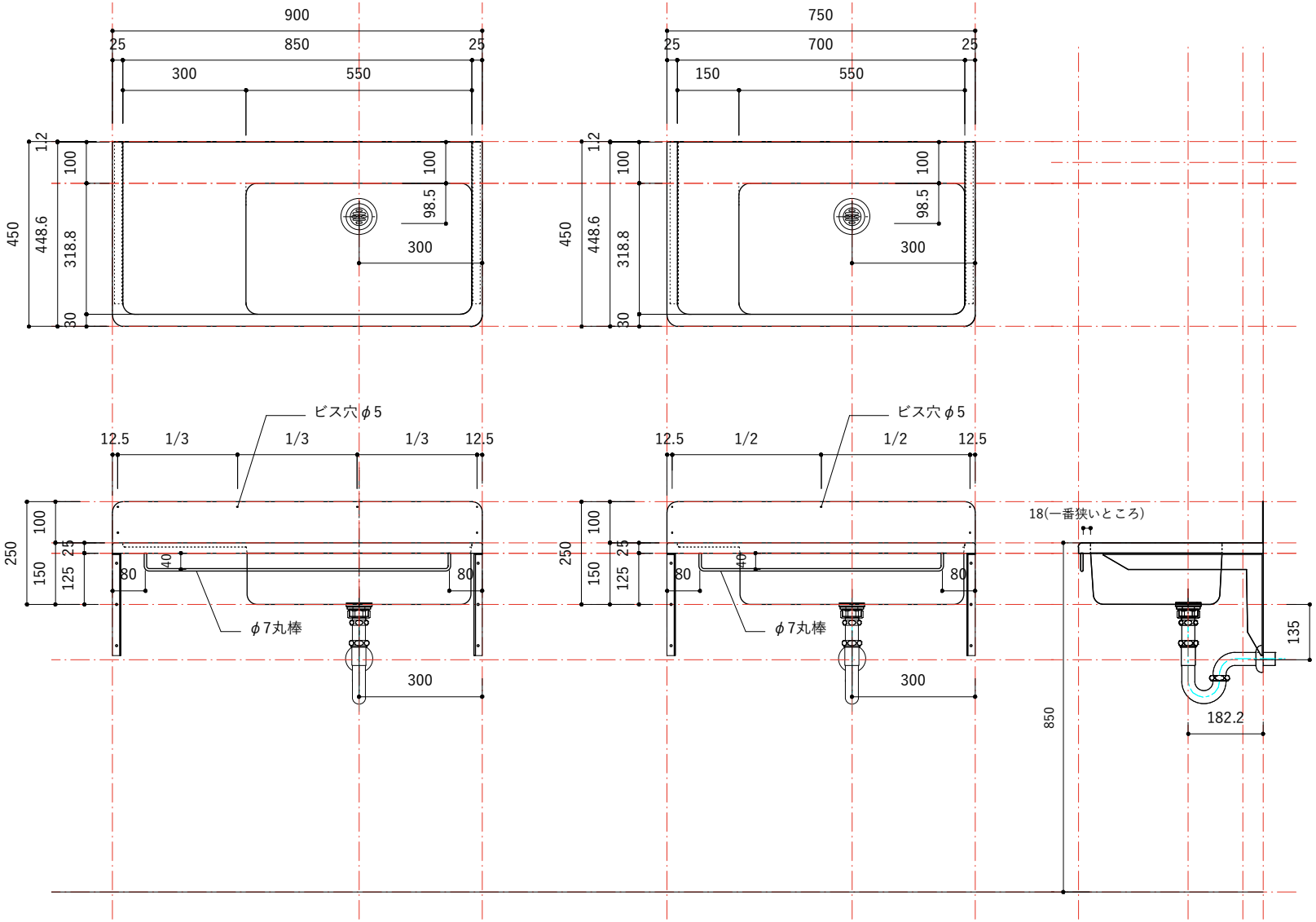

付属品

名称	対応サイズ	数	備考
バックガード用ビス	W800～900	6本	トラス頭タッピングネジ(ｽﾃﾝﾚｽ)M3.5×30mm
バックガード用ビス	W750～790	5本	トラス頭タッピングネジ(ｽﾃﾝﾚｽ)M3.5×30mm
ブラケット用ビス	W750～900	6本	壁固定：トラス頭タッピングネジ(ｽﾃﾝﾚｽ)M4×45mm

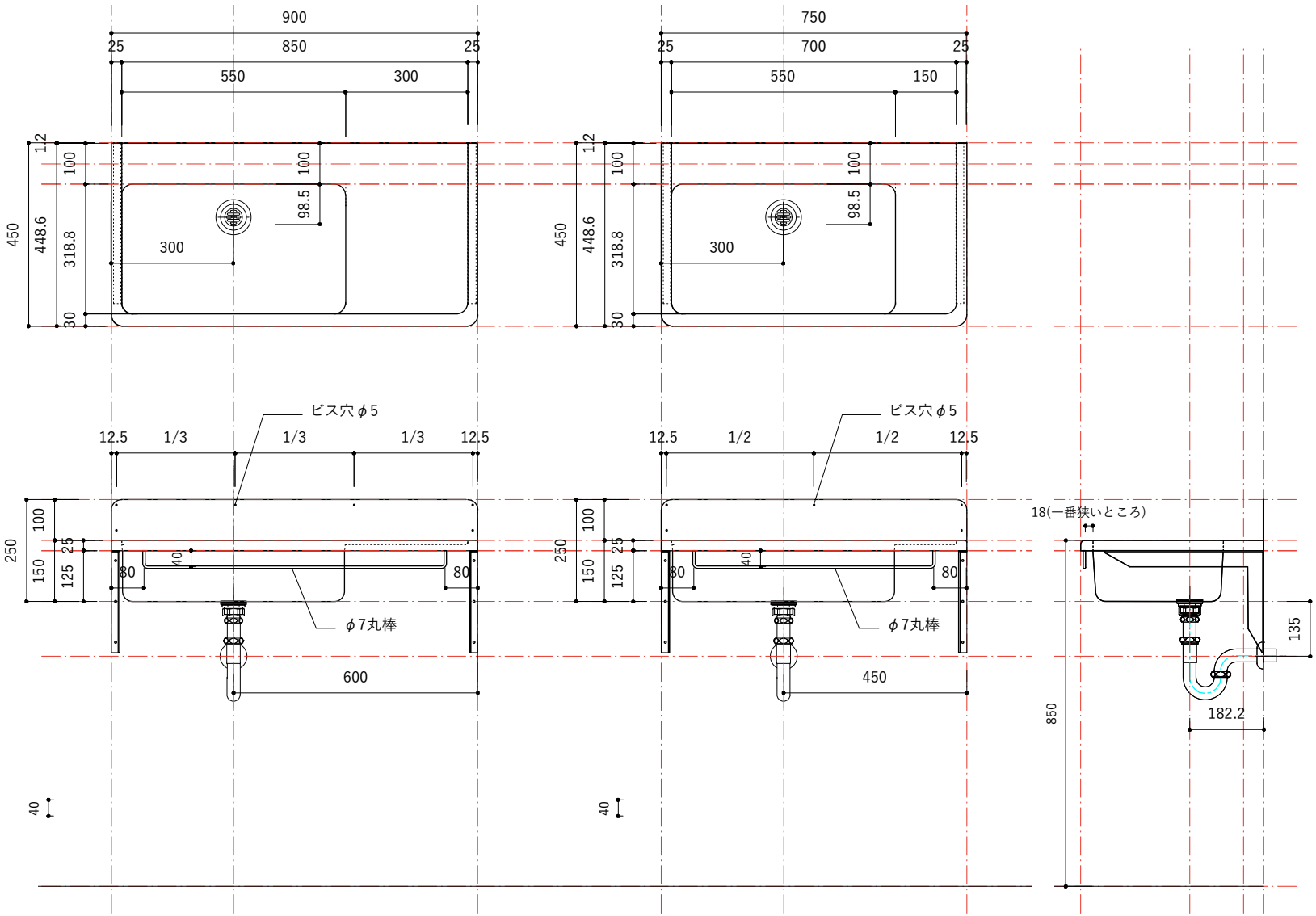

付属品

名称	対応サイズ	数	備考
バックガード用ビス	W800～900	6本	トラス頭タッピングネジ(ｽﾃﾝﾚｽ)M3.5×30mm
バックガード用ビス	W750～790	5本	トラス頭タッピングネジ(ｽﾃﾝﾚｽ)M3.5×30mm
ブラケット用ビス	W750～900	6本	壁固定：トラス頭タッピングネジ(ｽﾃﾝﾚｽ)M4×45mm

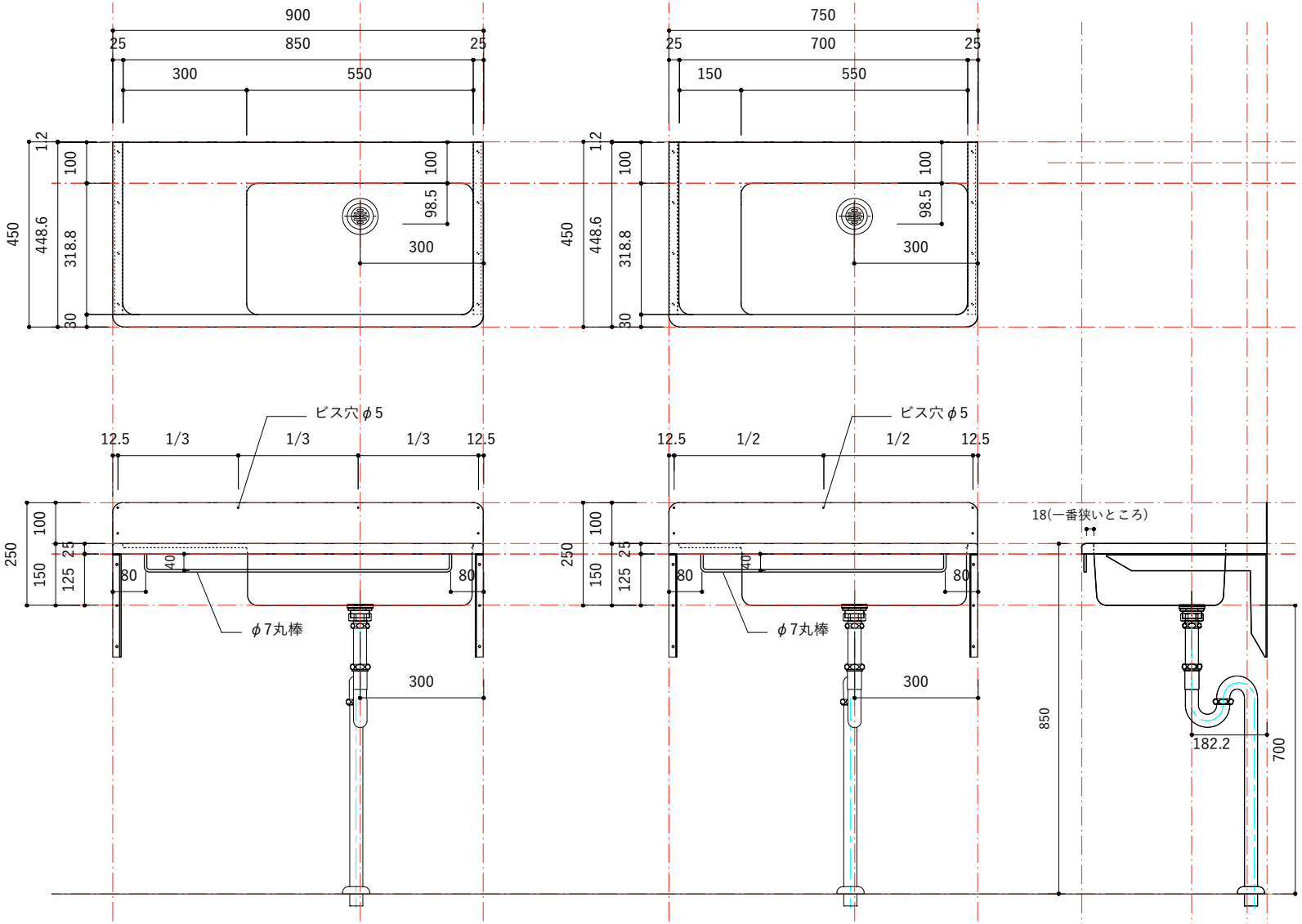

付属品
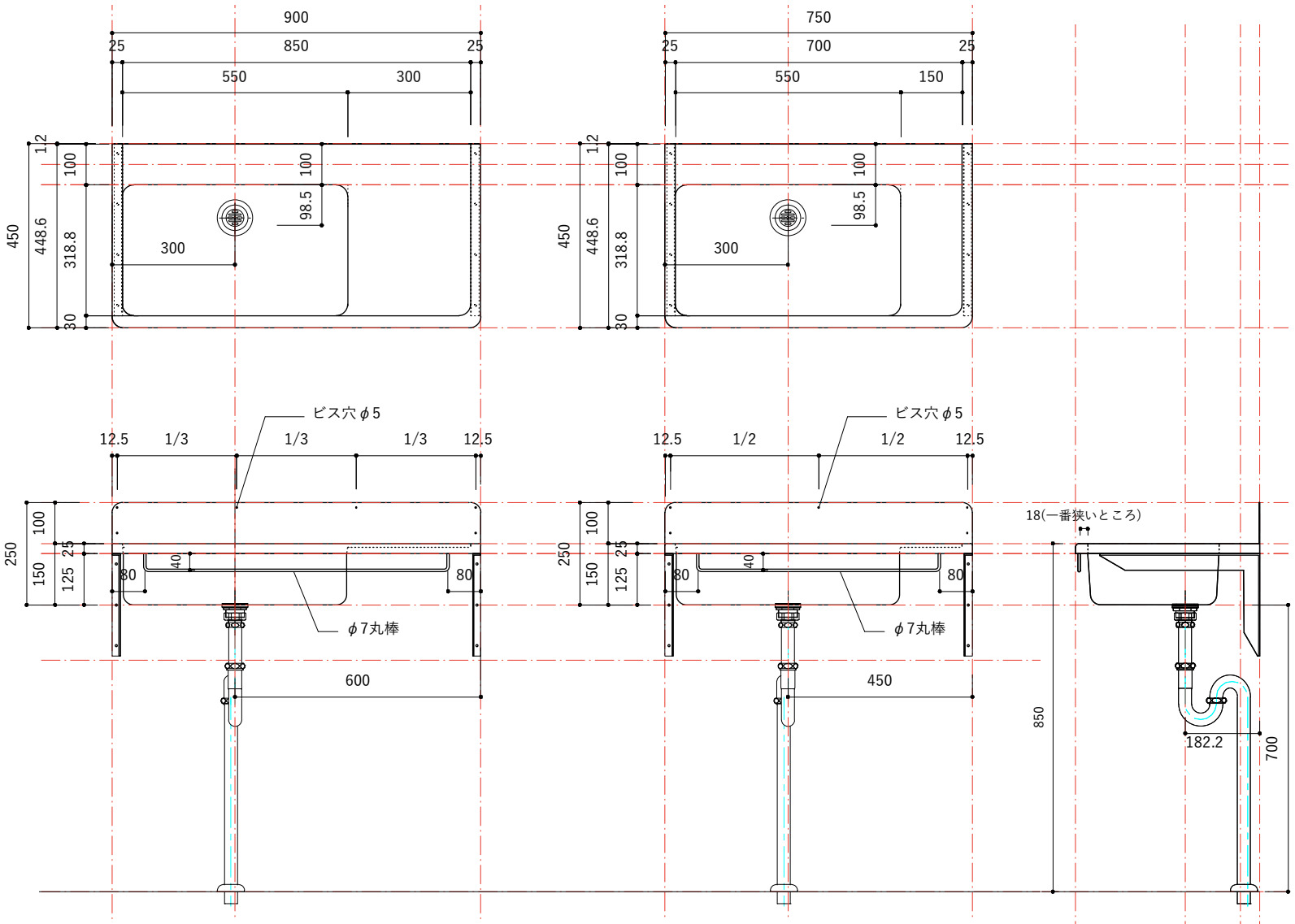
名称	対応サイズ	数	備考
バックガード用ビス	W800～900	6本	トラス頭タッピングネジ(ｽﾃﾝﾚｽ)M3.5×30mm
バックガード用ビス	W750～790	5本	トラス頭タッピングネジ(ｽﾃﾝﾚｽ)M3.5×30mm
ブラケット用ビス	W750～900	6本	壁固定：トラス頭タッピングネジ(ｽﾃﾝﾚｽ)M4×45mm