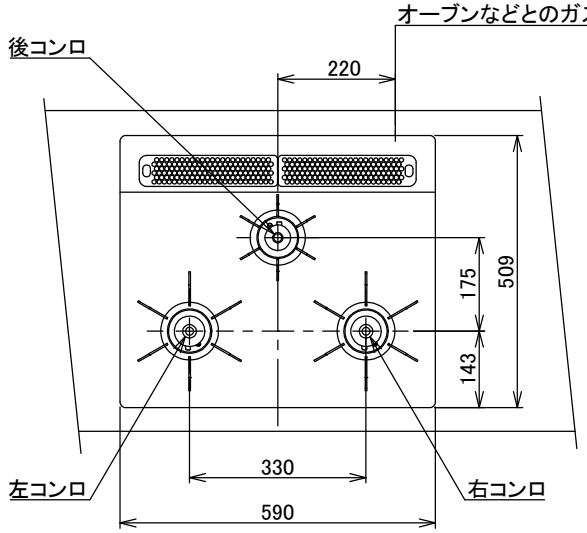

ワークトップ穴開け寸法

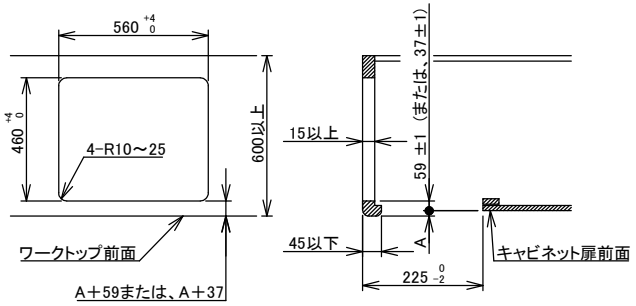

仕様

項目		記	
型式名		C3WV6RWT	
外形寸法(mm)	高さ	271(全高)	
	幅	596(トッププレート部590)	
	奥行	492	
グリル有効寸法(mm)		幅219×奥行320．5×高さ62	
質量(kg)		18．5(本体)、23(梱包含む)	
接続	ガス	Rc1／2(下接続)、M24(右後接続)	
	電源	DC 3．0V (アルカリ乾電池 単1形×2個)	
ガス消費量		13A	LP
		kW(kcal／h)	kW(kg／h)
	全点火時	9．28(7980)	9．28(0．665)
	左・右コンロ	3．50(3010)	3．50(0．251)
	後コンロ	1．28(1100)	1．28(0．092)
	グリル	2．03(1750)	2．12(0．152)
器具栓方式		プッシュ＆レバー式	
点火方式		連続放電点火式	
立消え安全装置		熱電対式	
左・右コンロ	安全モード	調理油過熱防止装置、焦げつき自動消火機能、立消え安全装置、 中火点火機能、消し忘れ消火機能(30～120分(変更可)、 自動温調時:30分、高温炒めモード時:30～60分(変更可))	
	調理モード	温度キープ(140・150・160・170・180・190・200℃)、湯わかし(5分保温)、 炊飯(ごはん・おかゆ)、高温炒め、 タイマー(1～99分、高温炒めモード時は連続使用時間60分)【右コンロのみ】	
後コンロ	安全モード	調理油過熱防止装置、焦げつき自動消火機能、立消え安全装置、 消し忘れ消火機能(30～120分(変更可))、	
グリル	安全モード	過熱防止センサー、立消え安全装置、消し忘れ自動消火機能(15分)	
	調理モード	タイマー(1～15分)、プレートあたため機能	
その他		低荷重コンロセンサー、両面焼グリル、 カスタマイズ機能、電池交換サイン、ロック機能、 点火／消火ボタン戻し忘れブザー、強火切替お知らせブザー(コンロ) ・トッププレート:ムーンシルバーガラス ・ごとく:ブラックホーロー ・パネル:シルバー ・同梱:グリル排気口ちり受け、サイドカバー、魚すくって、 お試し用乾電池(マンガン単1形:2個)	

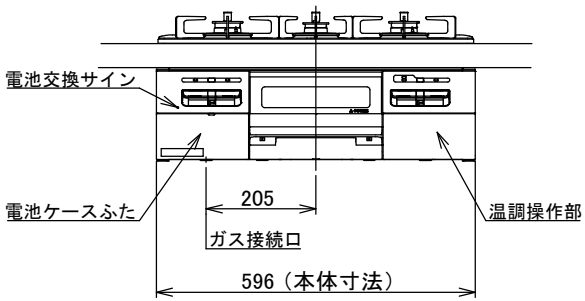

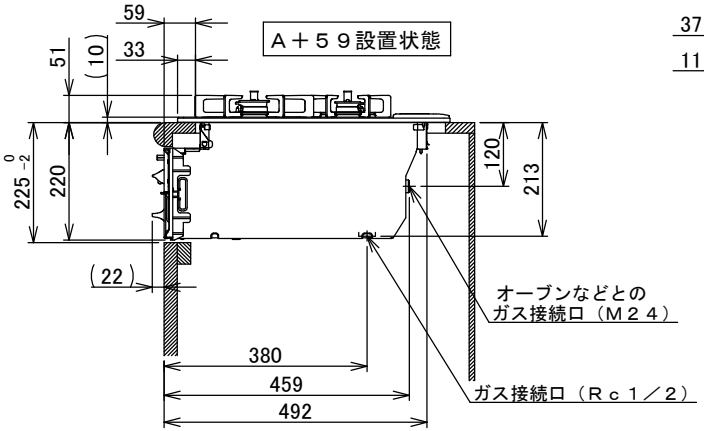

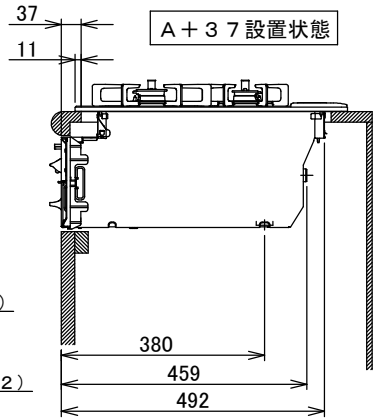

単位:mm

注記
1．設置フリータイプですのでワークトップ穴開け寸法は、A＋59、(A＋45)、A＋37のどちらでも設置できます。
2．本機器は防火性能評価品であり周囲に可燃物がある場合は、防火性能評定品ラベル内容に従って設置してください。

納入仕様図					
製品名	N3WV6RWTP2SI (両面焼グリル付ビルトインコンロ)				
図名	名称寸法図				
尺度	1/10	原紙サイズ	A3	図番	WN-24-0203
作成	2024.06.03	調整		株式会社ノーリツ	