部番	品名	数量	材質	仕上げ
1	ロティプレートS　本体	1	アルミニウム合金	フッ素コート
2	ロティプレートS　カバー	1	鋼板	ホーロー
3	ロティプレートS　支持枠	1	鉄線	クロムメッキ

付属品　ロティプレートSクッキングブック
注意チラシ

■ロティプレートS　本体

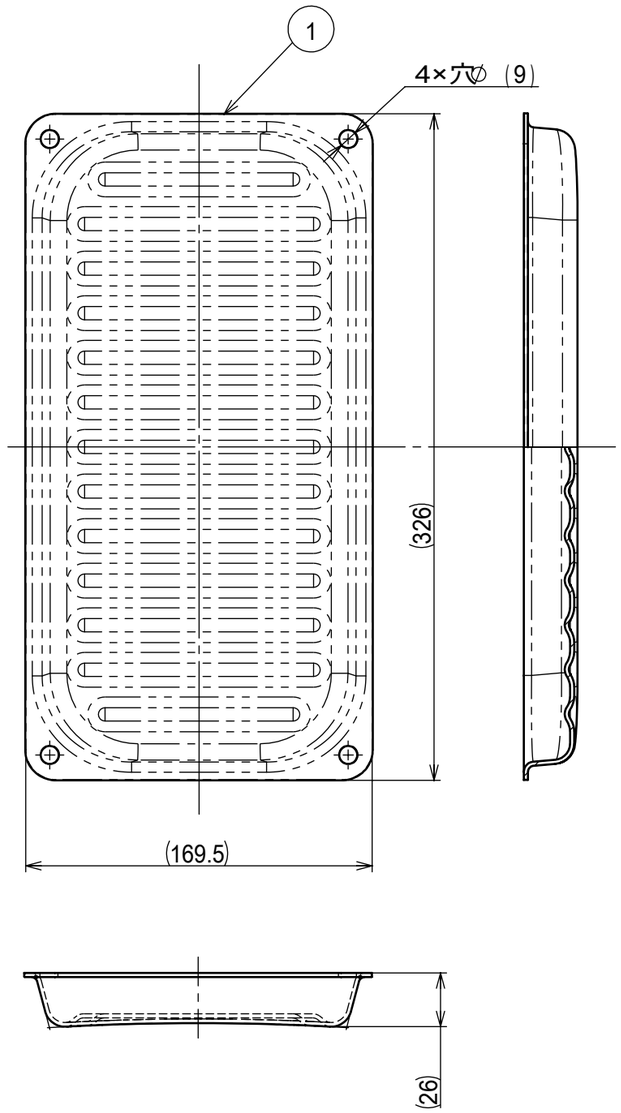

■ロティプレートS　カバー

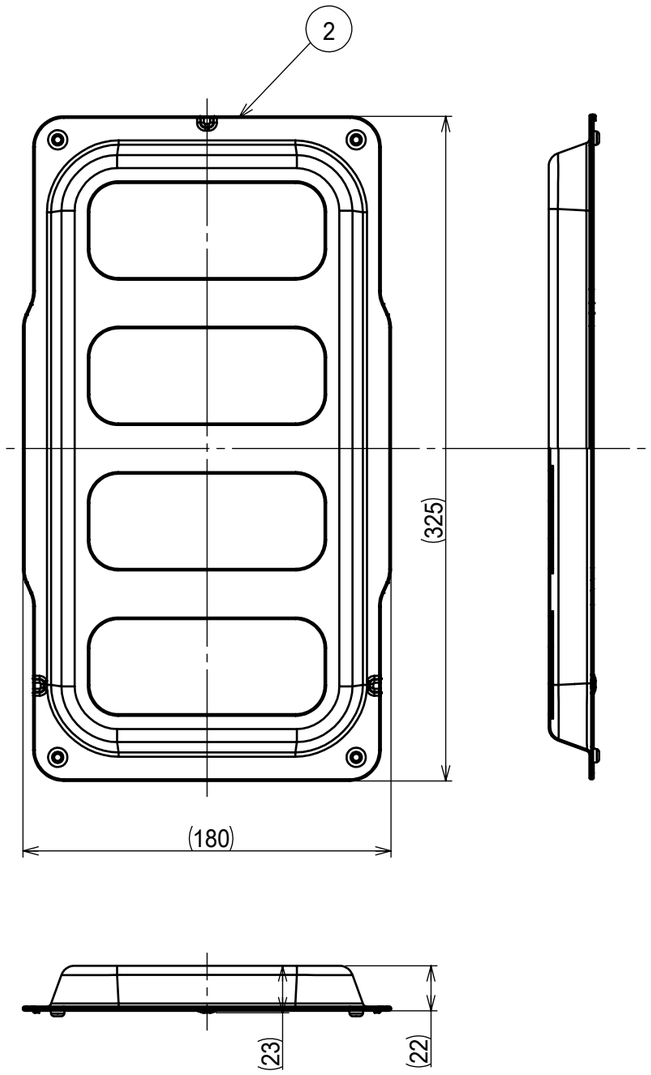

■ロティプレートS　支持枠

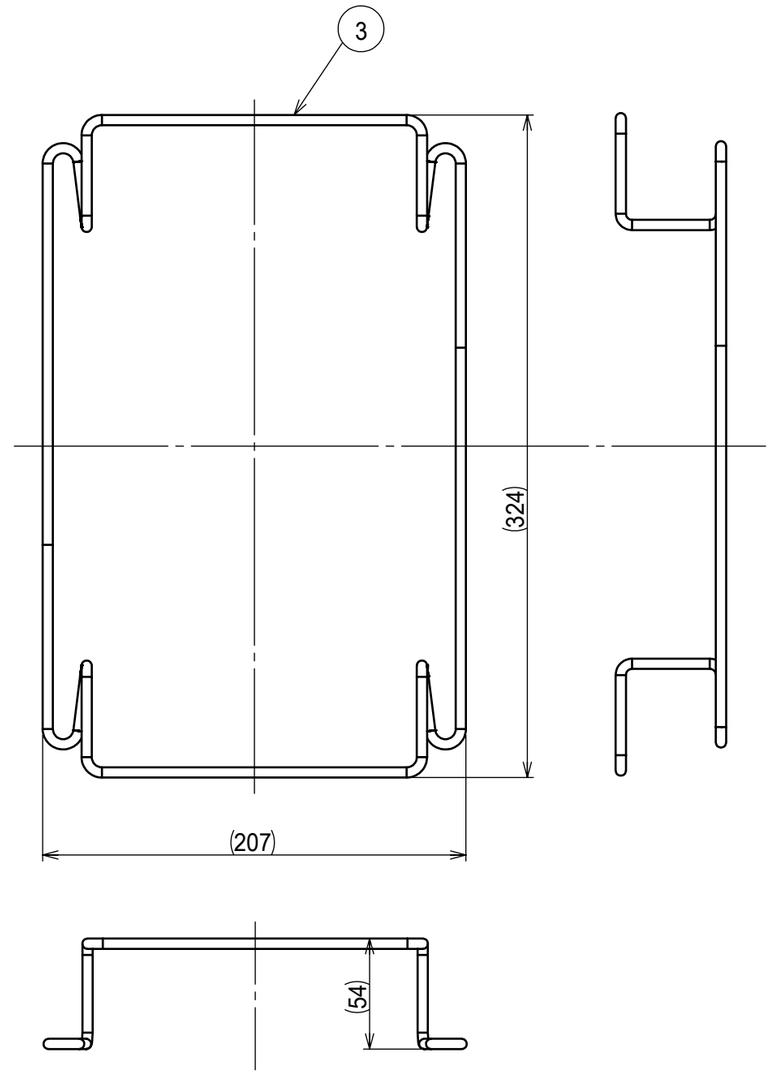

質量 1.0kg　(梱包時1.8kg)

品名	DP0169	作成	2024. 06
		調整	
名称	ロティプレートS	尺度	Free

くらしと技術のいい関係 HARMAN　住宅設備機器図面

株式会社ハーマン

単位（mm）