素材　：ステンレス

付属品：取付用ビス(M4×25mm)×2本

※トイレットペーパーサイズ
　直径110mm以下、幅114±2mm、芯の内径38±1mm

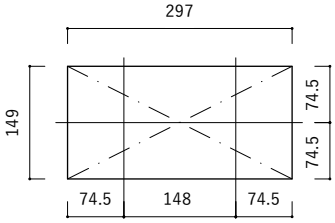

【 壁開口サイズ 】

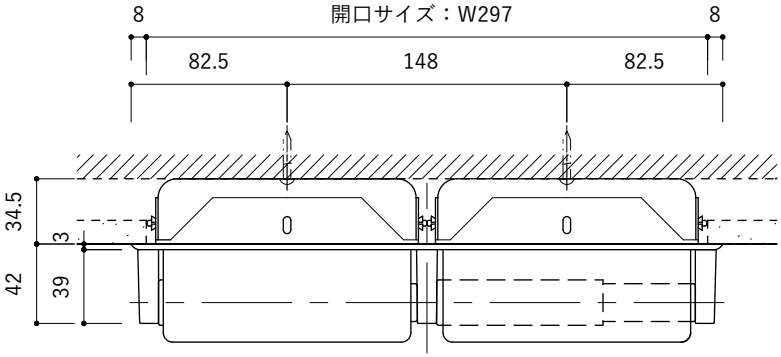

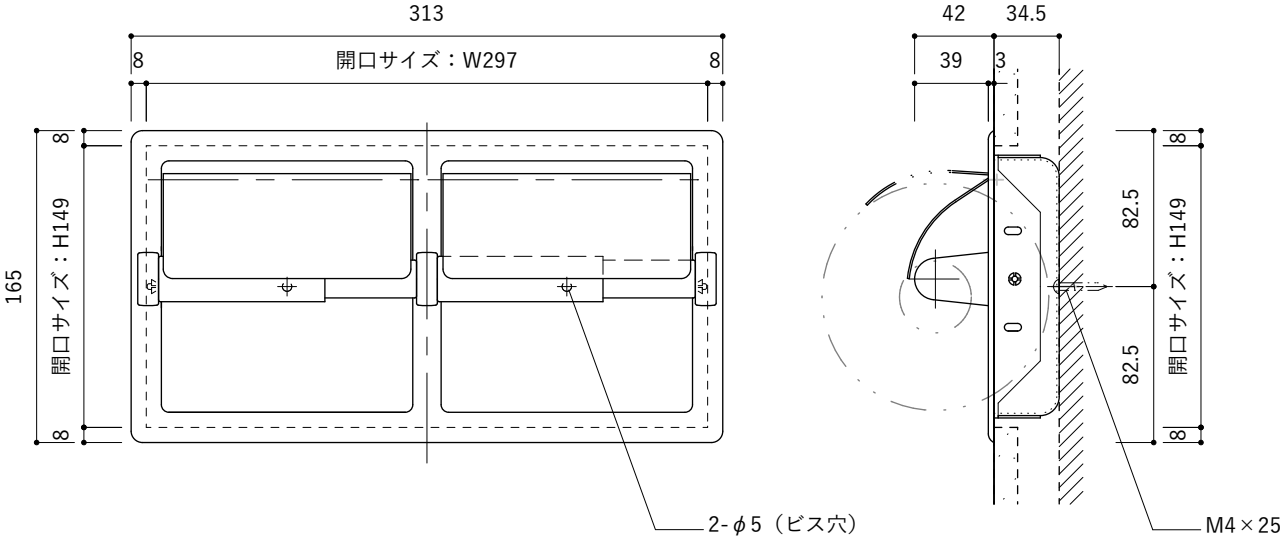

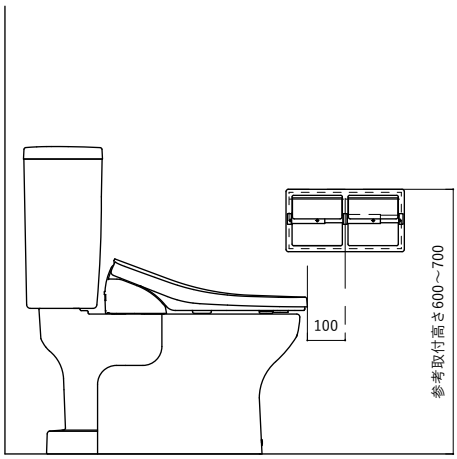
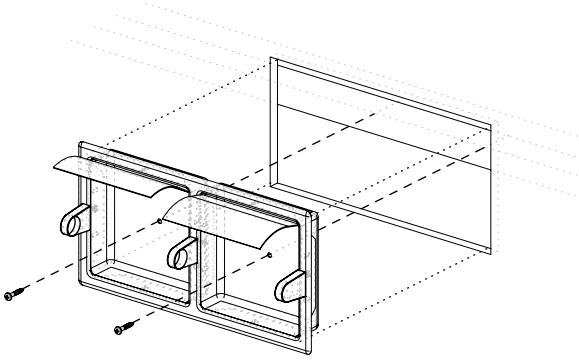
【取付位置】
※上図は取付参考位置です。
　現場の状況に応じて取付位置を決めてください。