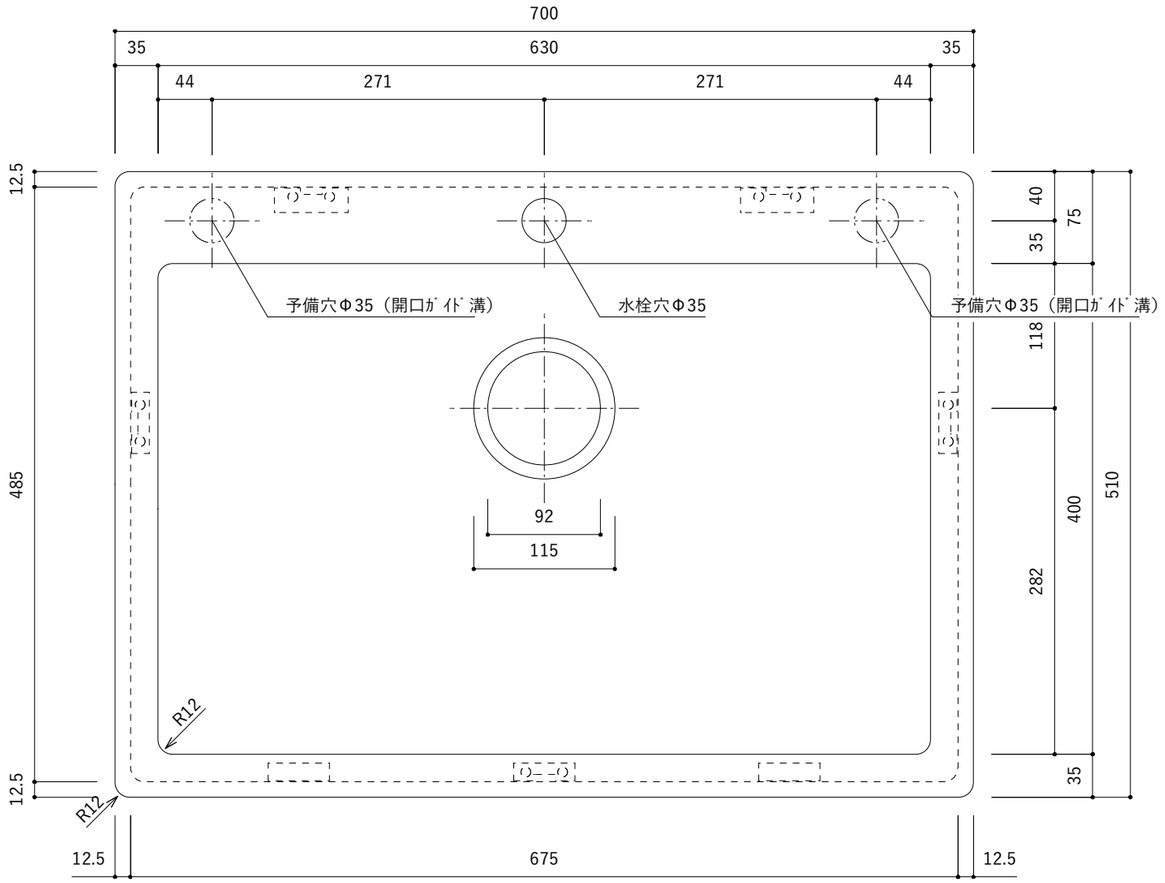

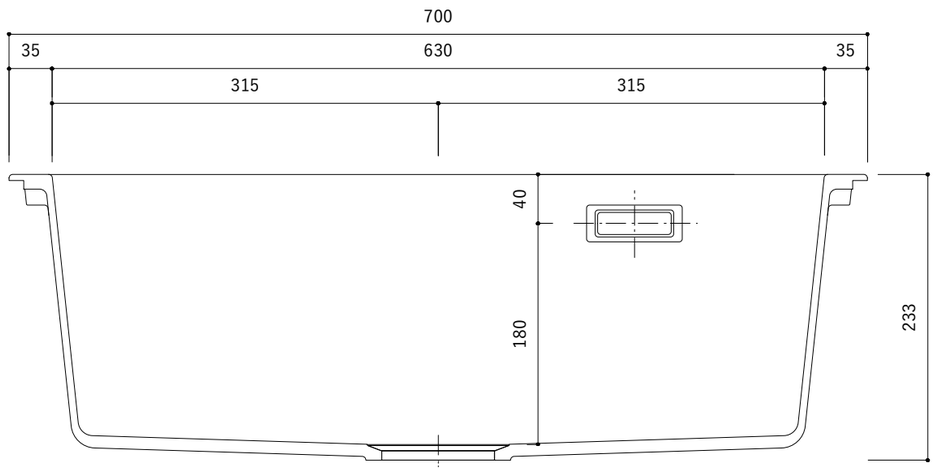

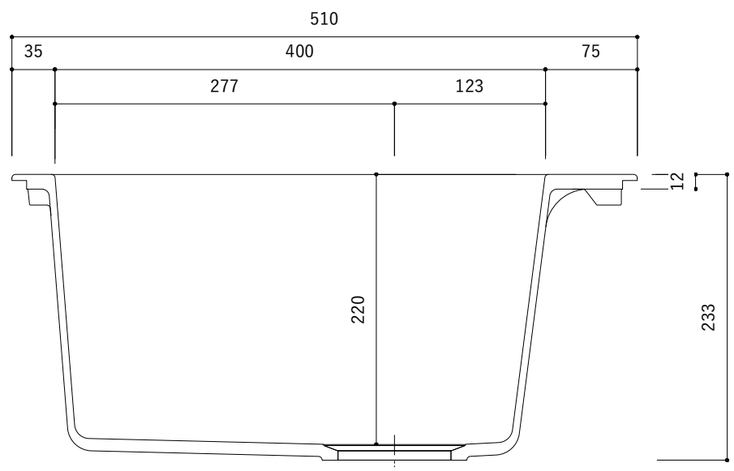

※実寸法には公差があります

オーバーシンク

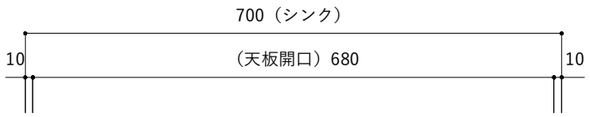

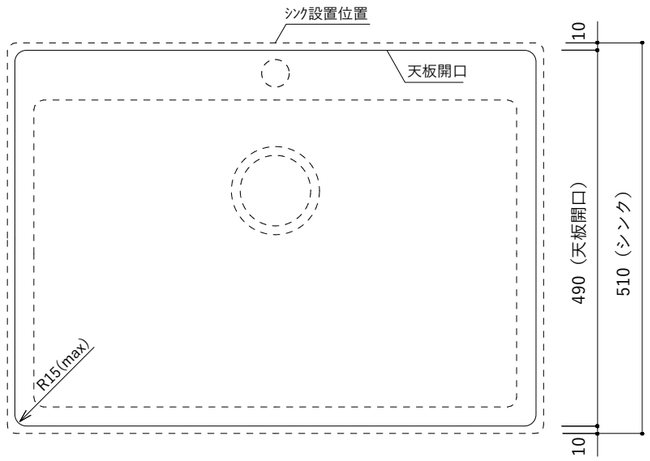

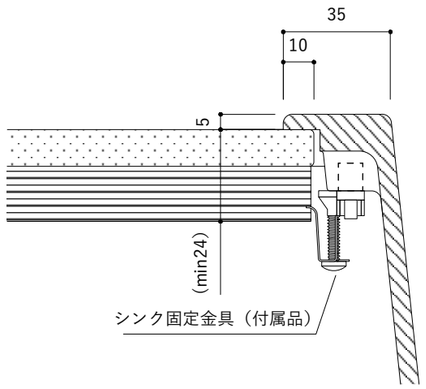

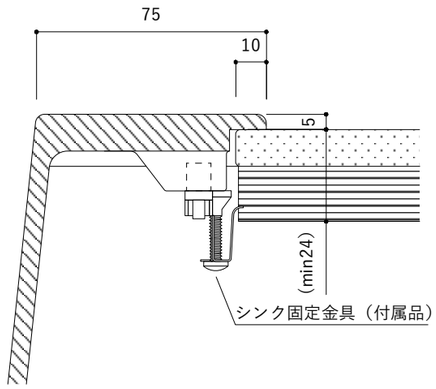

アンダーシンク

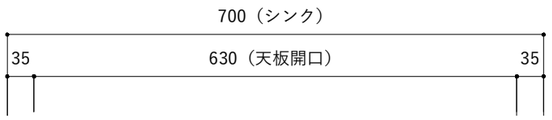

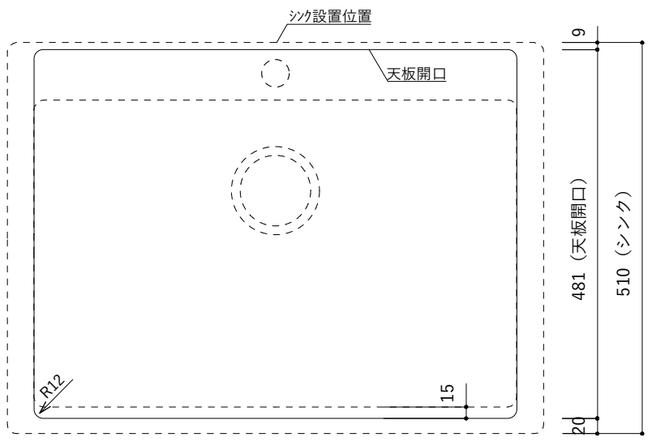

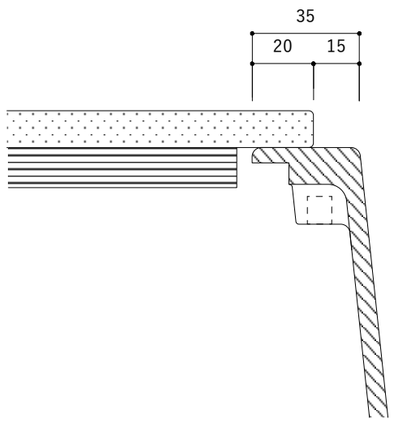

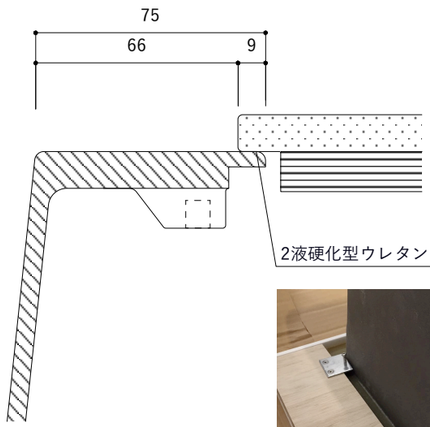

2液硬化型ウレタンを外周に注入して固定してください

アンダー設置の場合、写真のような補強金具を
準備して併用いただくと安心です