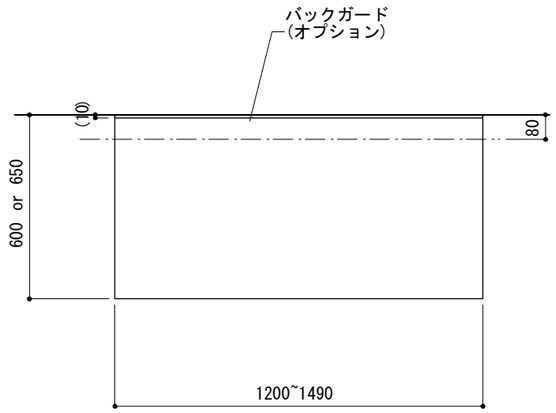


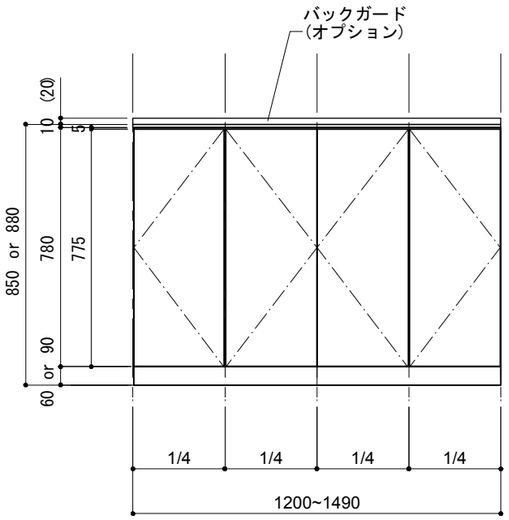


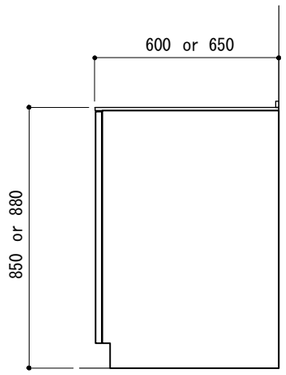


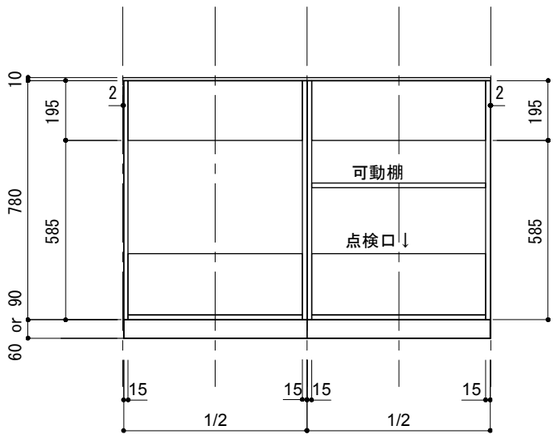


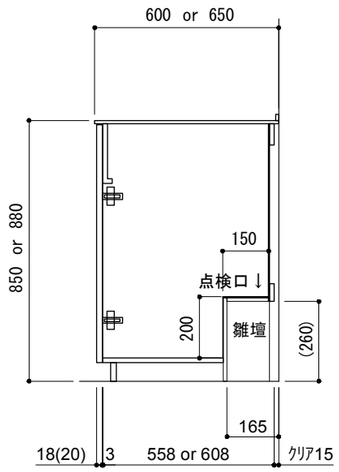


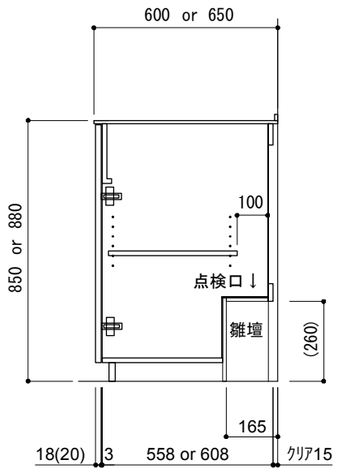


## ■天板開口寸法図

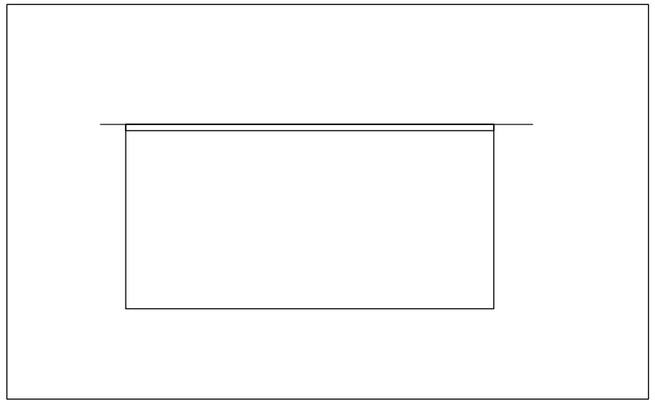

## ■バックガードサイズ

S=1/3

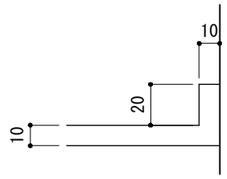


※バックガードはオプションです。

## ■仕様表

| No. | 名 称 | 仕 様 | |
|---|---|---|---|
| 1 | 天板 | ステンレス バイブレーション仕上 | |
| 2 | 面材 | ホワイト<br>ブラック T18 | 低圧メラミン パーチクルボード<br>小口テープ仕上げ |
| | | ラワン合板<br>シナ合板 T20<br>バーチ合板 | オイル塗装 +水性ウレタン塗装<br>小口テープ仕上げ |
| 3 | シンク | なし | |
| 4 | キャビネット | パーチクルボード　ホワイト or ブラック<br>（側面は面材と同材仕上げ） | |

## ■機器表

| No. | 名 称 | 仕 様 |
|---|---|---|
| 1 | 水洗 | なし |
| 2 | コンロ | なし |

## ■扉の開閉について

開き扉の仕様は下記より選択いただけます。

A：プッシュオープン
（プッシュラッチ＋キャッチなしヒンジ）

B：つまみでオープン
（つまみ用孔加工＋キャッチありヒンジ）
※つまみは付属しておりません。
別途ご用意ください。

C：現場にてカスタマイズ
（加工なし＋キャッチありヒンジ）
※つまみや把手を別途ご用意し
ご自由にお取付けください。

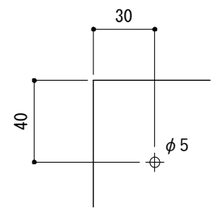


Bの場合の孔位置

ご注意
※トラップ以降の配管、止水栓、コンセントやガス管は商品に含まれていません。
現場でご用意して接続してください。
※製品の外形寸法は概略表記です。
※コンロを設置する場合、コンロ側に側面壁がある場合は、壁不燃または防熱板を使用してください。
（消防法・火災予防条例に基づく処理をしてください。）
※キッチン側面に壁がある場合は、巾木などの干渉にご注意ください。

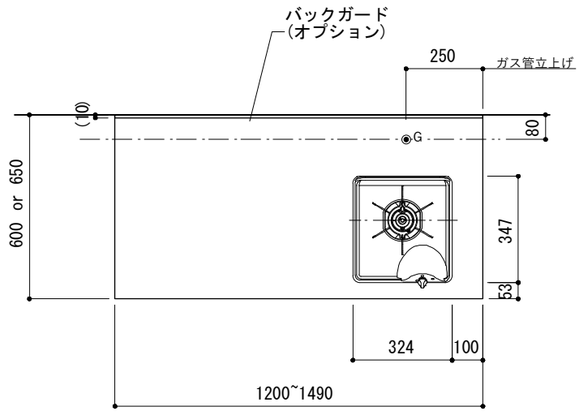


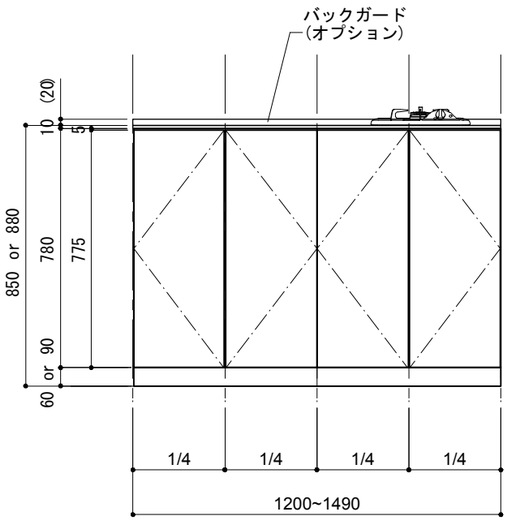


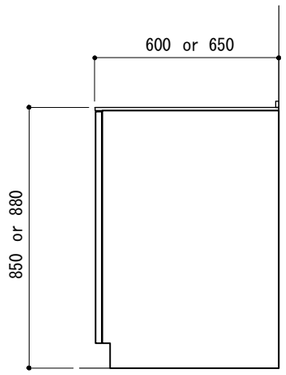


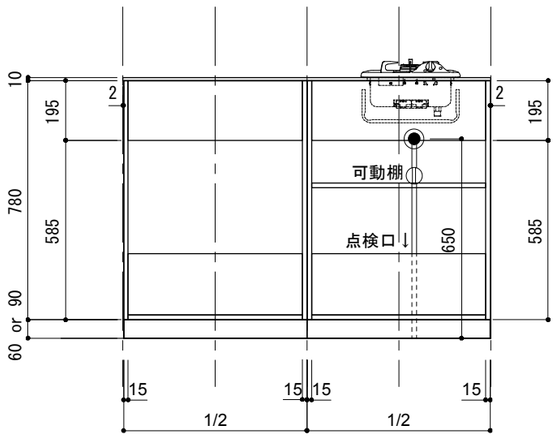


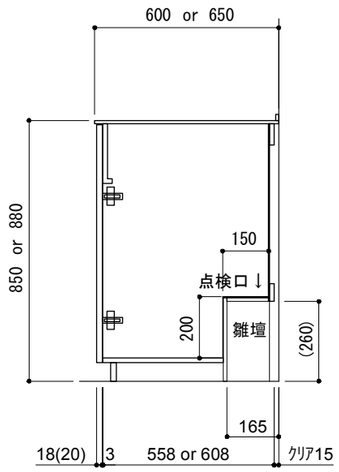


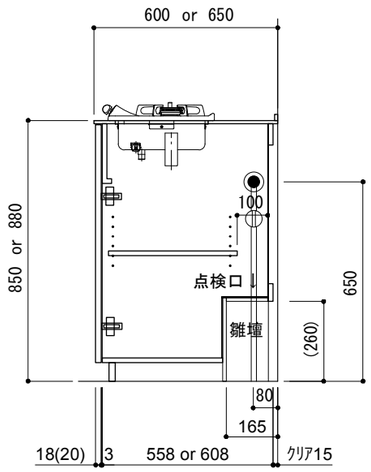


## ■天板開口寸法図

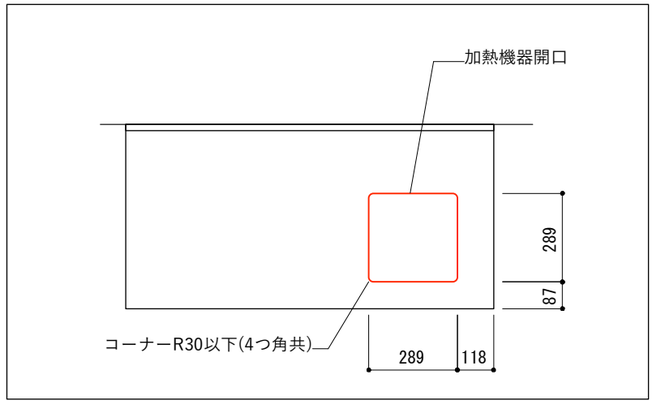


## ■バックガードサイズ

S=1/3

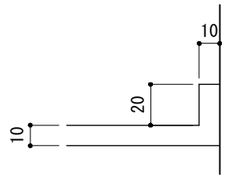


※バックガードはオプションです。

## ■仕様表

| No. | 名 称 | 仕 様 | |
|---|---|---|---|
| 1 | 天板 | ステンレス バイブレーション仕上 | |
| 2 | 面材 | ホワイト<br>ブラック T18 | 低圧メラミン パーチクルボード<br>小口テープ仕上げ |
| | | ラワン合板<br>シナ合板<br>バーチ合板 T20 | オイル塗装 +水性ウレタン塗装<br>小口テープ仕上げ |
| 3 | シンク | なし | |
| 4 | キャビネット | パーチクルボード　ホワイト or ブラック<br>（側面は面材と同材仕上げ） | |

## ■機器表

| No. | 名 称 | 仕 様 |
|---|---|---|
| 1 | 水洗 | なし |
| 2 | コンロ | DC1004SA[ハーマン] |

## ■扉の開閉について

開き扉の仕様は下記より選択いただけます。

A：プッシュオープン
（プッシュラッチ＋キャッチなしヒンジ）

B：つまみでオープン
（つまみ用孔加工＋キャッチありヒンジ）
※つまみは付属しておりません。
別途ご用意ください。

C：現場にてカスタマイズ
（加工なし＋キャッチありヒンジ）
※つまみや把手を別途ご用意し
ご自由にお取付けください。

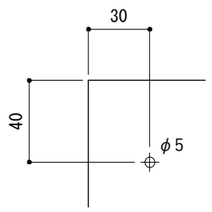


Bの場合の孔位置

ご注意
※トラップ以降の配管、止水栓、コンセントやガス管は商品に含まれていません。
現場でご用意して接続してください。
※製品の外形寸法は概略表記です。
※コンロを設置する場合、コンロ側に側面壁がある場合は、壁不燃または防熱板を使用してください。
（消防法・火災予防条例に基づく処理をしてください。）
※キッチン側面に壁がある場合は、巾木などの干渉にご注意ください。

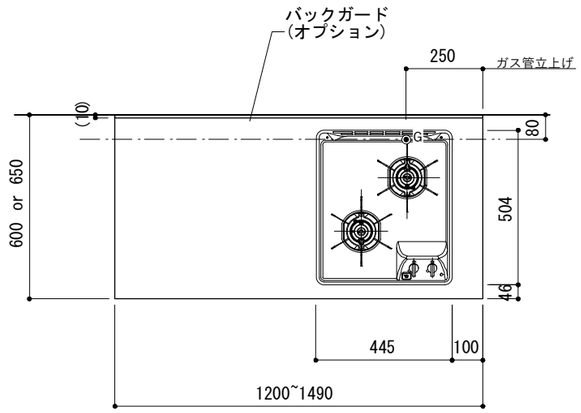


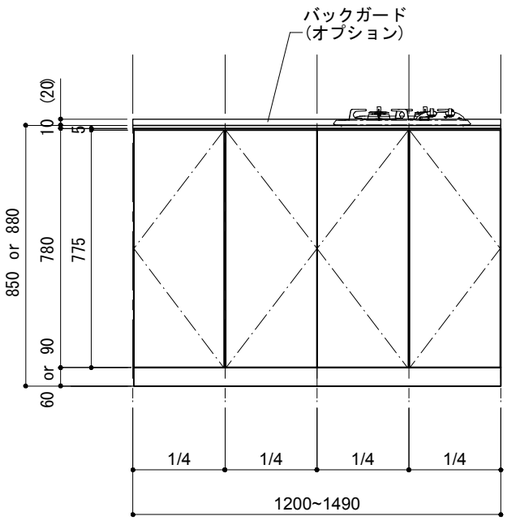


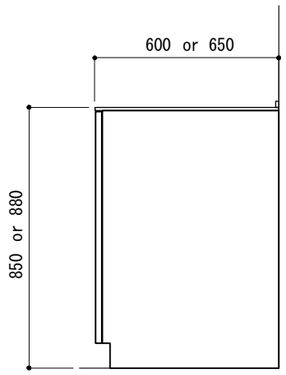


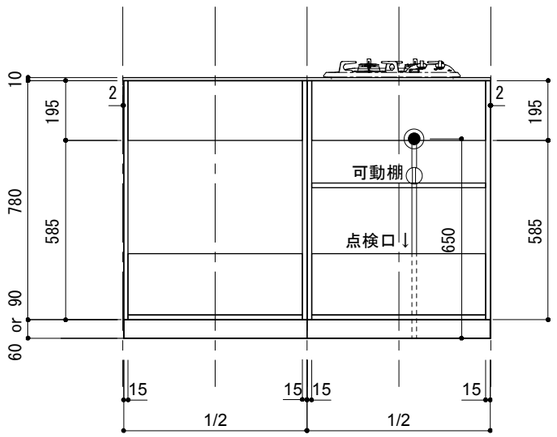


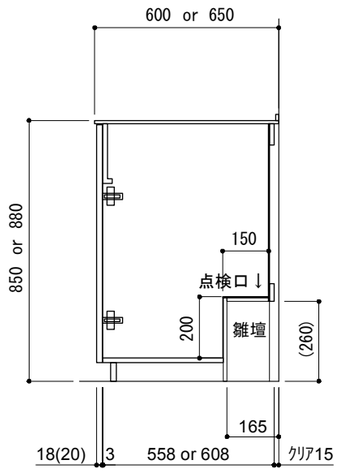


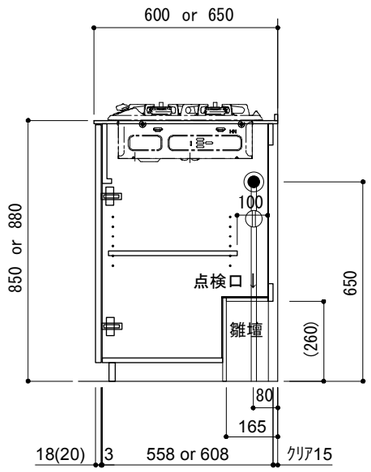


■天板開口寸法図

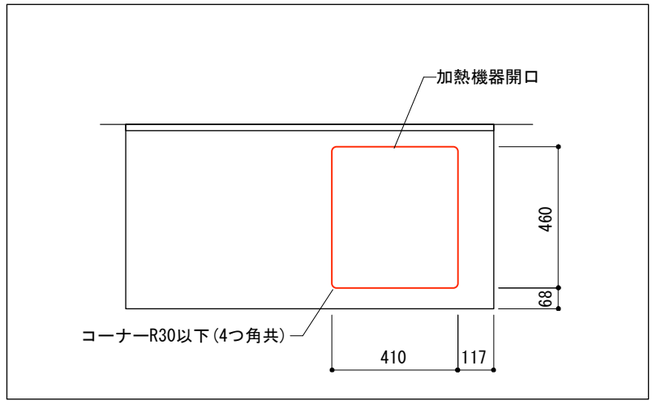


■バックガードサイズ

S=1/3

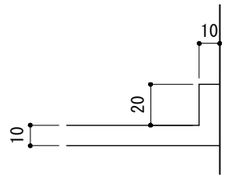


※バックガードはオプションです。

■仕様表

| No. | 名 称 | 仕 様 | |
|---|---|---|---|
| 1 | 天板 | ステンレス バイブレーション仕上 | |
| 2 | 面材 | ホワイト<br>ブラック T18 | 低圧メラミン パーチクルボード<br>小口テープ仕上げ |
| | | ラワン合板<br>シナ合板 T20<br>バーチ合板 | オイル塗装 +水性ウレタン塗装<br>小口テープ仕上げ |
| 3 | シンク | なし | |
| 4 | キャビネット | パーチクルボード　ホワイト or ブラック<br>（側面は面材と同材仕上げ） | |

■機器表

| No. | 名 称 | 仕 様 |
|---|---|---|
| 1 | 水洗 | なし |
| 2 | コンロ | DC2016S[ハーマン] |

■扉の開閉について

開き扉の仕様は下記より選択いただけます。

A：プッシュオープン
（プッシュラッチ＋キャッチなしヒンジ）

B：つまみでオープン
（つまみ用孔加工＋キャッチありヒンジ）
※つまみは付属しておりません。
別途ご用意ください。

C：現場にてカスタマイズ
（加工なし＋キャッチありヒンジ）
※つまみや把手を別途ご用意し
ご自由にお取付けください。

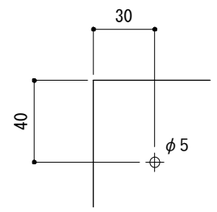


Bの場合の孔位置

ご注意
※トラップ以降の配管、止水栓、コンセントやガス管は商品に含まれていません。
現場でご用意して接続してください。
※製品の外形寸法は概略表記です。
※コンロを設置する場合、コンロ側に側面壁がある場合は、壁不燃または防熱板を使用してください。
（消防法・火災予防条例に基づく処理をしてください。）
※キッチン側面に壁がある場合は、巾木などの干渉にご注意ください。

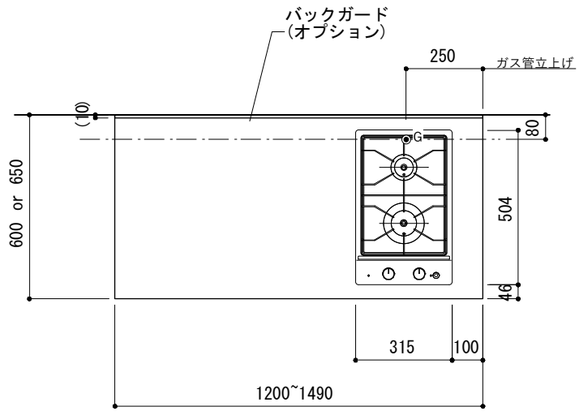


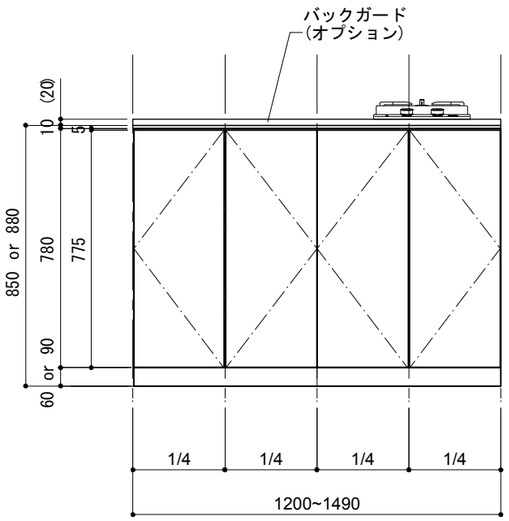


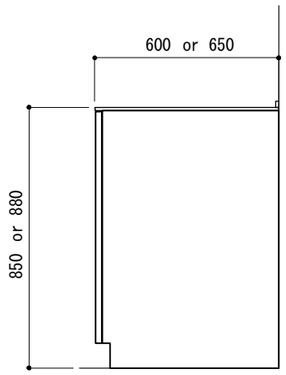


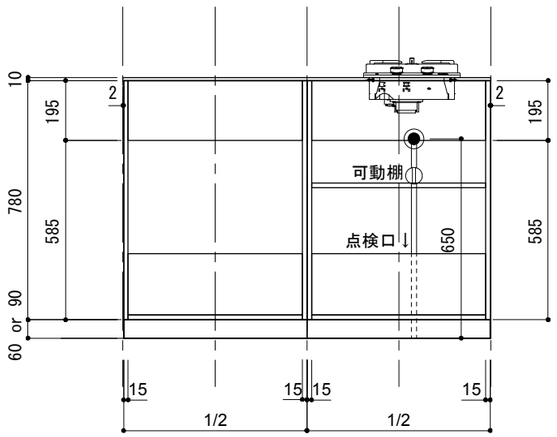


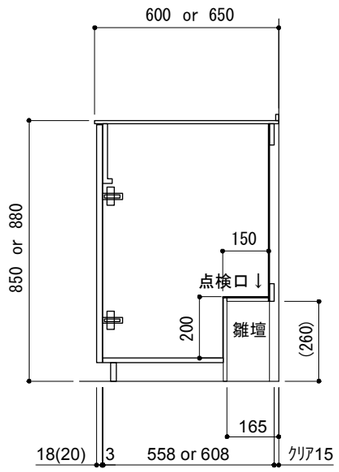


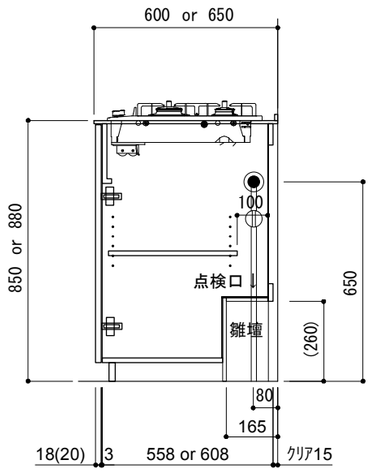


## ■天板開口寸法図

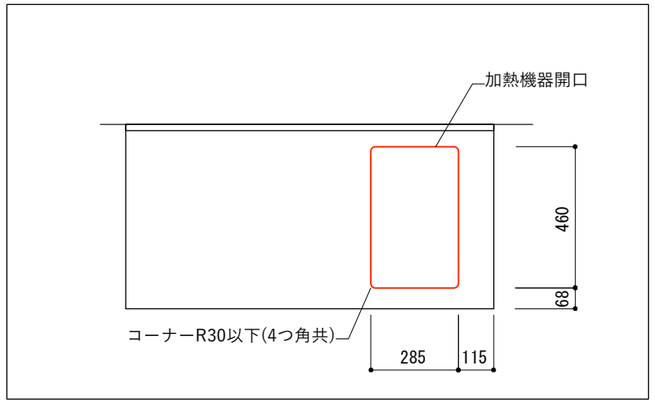


## ■バックガードサイズ

S=1/3

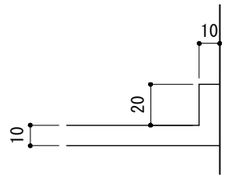


※バックガードはオプションです。

## ■仕様表

| No. | 名 称 | 仕 様 | |
|---|---|---|---|
| 1 | 天板 | ステンレス バイブレーション仕上 | |
| 2 | 面材 | ホワイト<br>ブラック T18 | 低圧メラミン パーチクルボード<br>小口テープ仕上げ |
| | | ラワン合板<br>シナ合板 T20<br>バーチ合板 | オイル塗装 +水性ウレタン塗装<br>小口テープ仕上げ |
| 3 | シンク | なし | |
| 4 | キャビネット | パーチクルボード　ホワイト or ブラック<br>（側面は面材と同材仕上げ） | |

## ■機器表

| No. | 名 称 | 仕 様 |
|---|---|---|
| 1 | 水洗 | なし |
| 2 | コンロ | RD320STS[リンナイ] |

## ■扉の開閉について

開き扉の仕様は下記より選択いただけます。

A：プッシュオープン
（プッシュラッチ＋キャッチなしヒンジ）

B：つまみでオープン
（つまみ用孔加工＋キャッチありヒンジ）
※つまみは付属しておりません。
別途ご用意ください。

C：現場にてカスタマイズ
（加工なし＋キャッチありヒンジ）
※つまみや把手を別途ご用意し
ご自由にお取付けください。

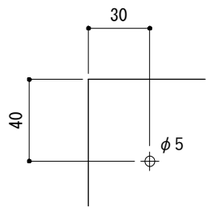


Bの場合の孔位置

ご注意
※トラップ以降の配管、止水栓、コンセントやガス管は商品に含まれていません。
現場でご用意して接続してください。
※製品の外形寸法は概略表記です。
※コンロを設置する場合、コンロ側に側面壁がある場合は、壁不燃または防熱板を使用してください。
（消防法・火災予防条例に基づく処理をしてください。）
※キッチン側面に壁がある場合は、巾木などの干渉にご注意ください。

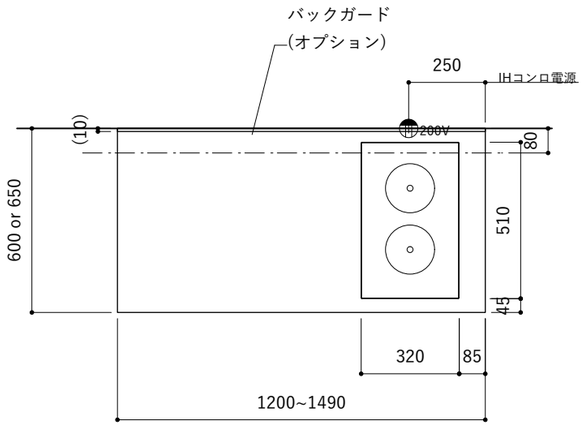


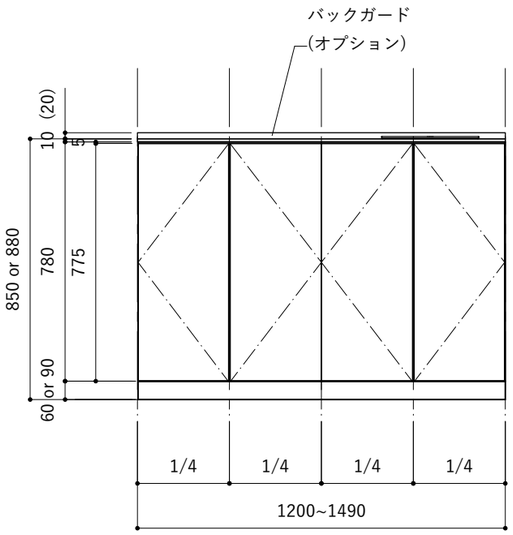


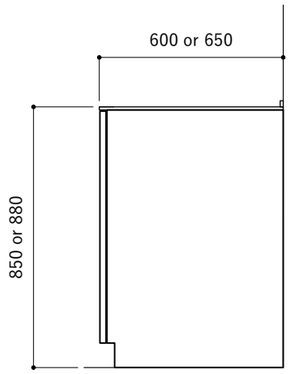


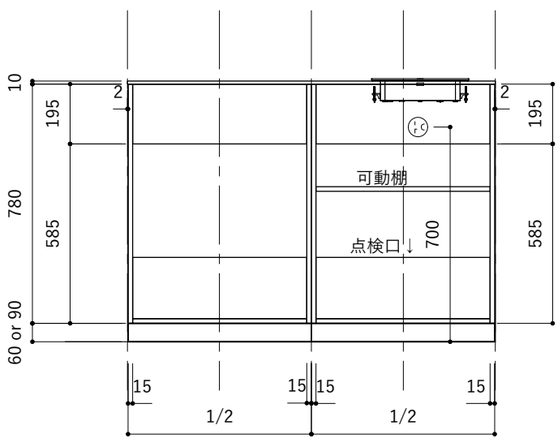


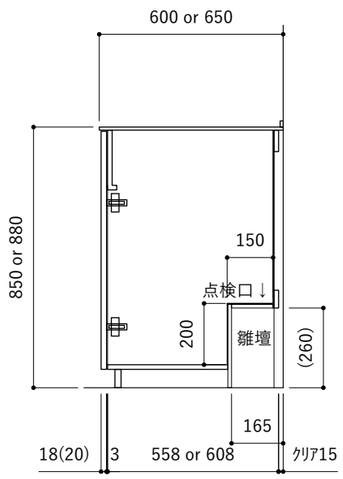


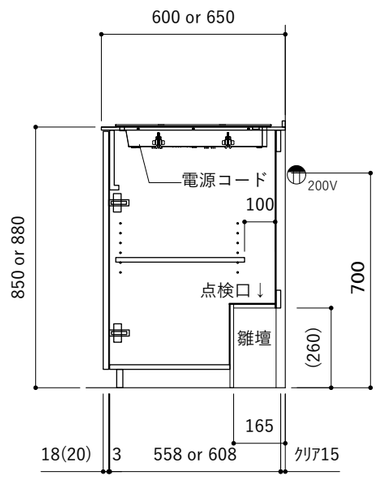


## ■天板開口寸法図

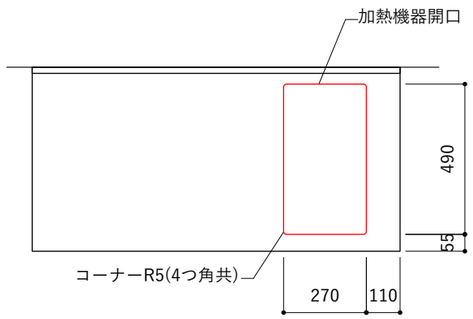


## ■バックガードサイズ

S=1/3

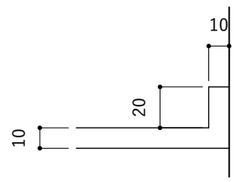


※バックガードはオプションです。

## ■仕様表

| No. | 名 称 | 仕 様 | |
|---|---|---|---|
| 1 | 天板 | ステンレス バイブレーション仕上 | |
| 2 | 面材 | ホワイト<br>ブラック T18 | 低圧メラミン パーチクルボード<br>小口テープ仕上げ |
| | | ラワン合板<br>シナ合板 T20<br>バーチ合板 | オイル塗装 +水性ウレタン塗装<br>小口テープ仕上げ |
| 3 | シンク | なし | |
| 4 | キャビネット | パーチクルボード　ホワイト or ブラック<br>（側面は面材と同材仕上げ） | |

## ■機器表

| No. | 名 称 | 仕 様 |
|---|---|---|
| 1 | 水洗 | なし |
| 2 | コンロ | IHC-BFL221-B[アイリスオーヤマ] |

## ■扉の開閉について

開き扉の仕様は下記より選択いただけます。

A：プッシュオープン
（プッシュラッチ＋キャッチなしヒンジ）

B：つまみでオープン
（つまみ用孔加工＋キャッチありヒンジ）
※つまみは付属しておりません。
別途ご用意ください。

C：現場にてカスタマイズ
（加工なし＋キャッチありヒンジ）
※つまみや把手を別途ご用意し
ご自由にお取付けください。

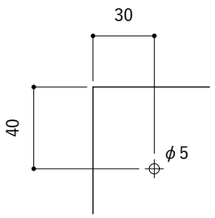


Bの場合の孔位置

ご注意
※トラップ以降の配管、止水栓、コンセントやガス管は商品に含まれていません。
現場でご用意して接続してください。
※製品の外形寸法は概略表記です。
※コンロを設置する場合、コンロ側に側面壁がある場合は、壁不燃または防熱板を使用してください。
（消防法・火災予防条例に基づく処理をしてください。）
※キッチン側面に壁がある場合は、巾木などの干渉にご注意ください。

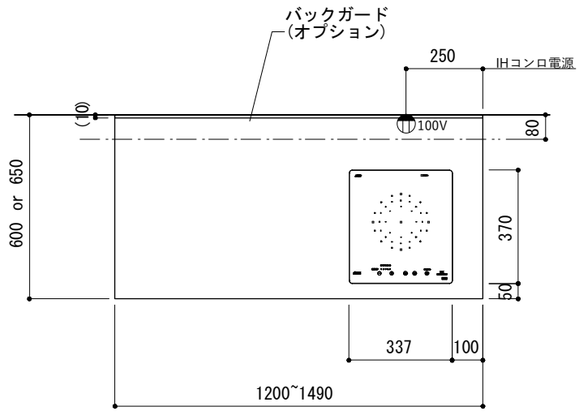


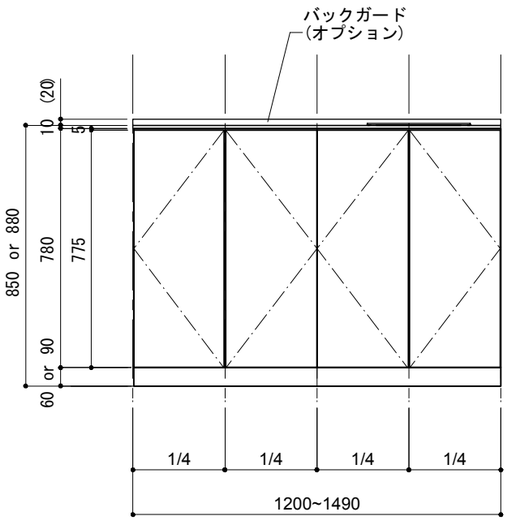


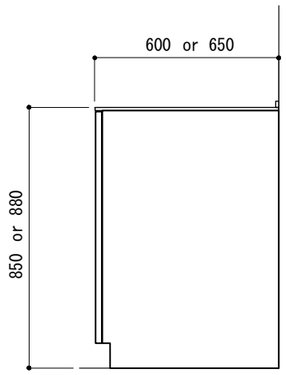


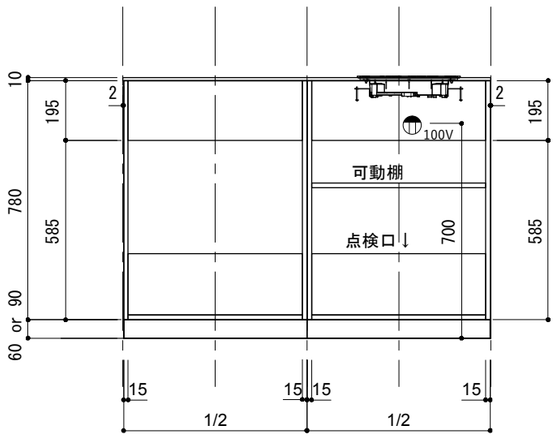


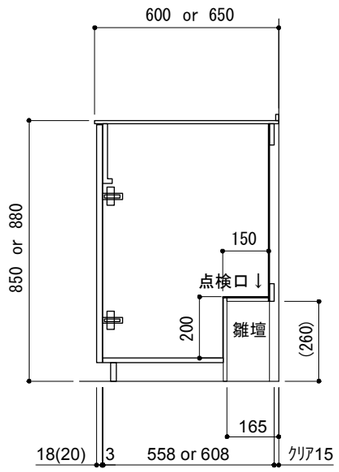


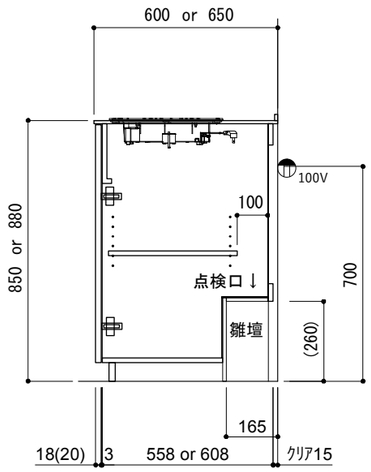


## ■天板開口寸法図

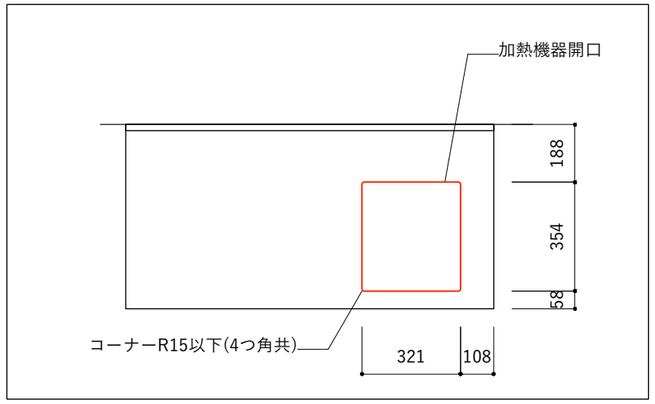


## ■バックガードサイズ

S=1/3

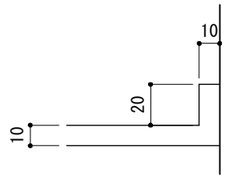


※バックガードはオプションです。

## ■仕様表

| No. | 名 称 | 仕 様 | |
|---|---|---|---|
| 1 | 天板 | ステンレス バイブレーション仕上 | |
| 2 | 面材 | ホワイト<br>ブラック T18 | 低圧メラミン パーチクルボード<br>小口テープ仕上げ |
| | | ラワン合板<br>シナ合板<br>バーチ合板 T20 | オイル塗装 +水性ウレタン塗装<br>小口テープ仕上げ |
| 3 | シンク | なし | |
| 4 | キャビネット | パーチクルボード　ホワイト or ブラック<br>（側面は面材と同材仕上げ） | |

## ■機器表

| No. | 名 称 | 仕 様 |
|---|---|---|
| 1 | 水洗 | なし |
| 2 | コンロ | SIH-BH113AF[三化工業] |

## ■扉の開閉について

開き扉の仕様は下記より選択いただけます。

A：プッシュオープン
（プッシュラッチ＋キャッチなしヒンジ）

B：つまみでオープン
（つまみ用孔加工＋キャッチありヒンジ）
※つまみは付属しておりません。
別途ご用意ください。

C：現場にてカスタマイズ
（加工なし＋キャッチありヒンジ）
※つまみや把手を別途ご用意し
ご自由にお取付けください。

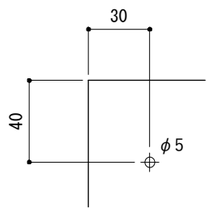


Bの場合の孔位置

ご注意
※トラップ以降の配管、止水栓、コンセントやガス管は商品に含まれていません。
現場でご用意して接続してください。
※製品の外形寸法は概略表記です。
※コンロを設置する場合、コンロ側に側面壁がある場合は、壁不燃または防熱板を使用してください。
（消防法・火災予防条例に基づく処理をしてください。）
※キッチン側面に壁がある場合は、巾木などの干渉にご注意ください。