# T23 角丸600ボウル 立水栓

・ご希望の幅（W)・ボウル芯（W'）がご指定可能です。
・ご注文・見積もりは商品ページよりお願いいたします。
・製作寸法は公差があります。

【平面図】

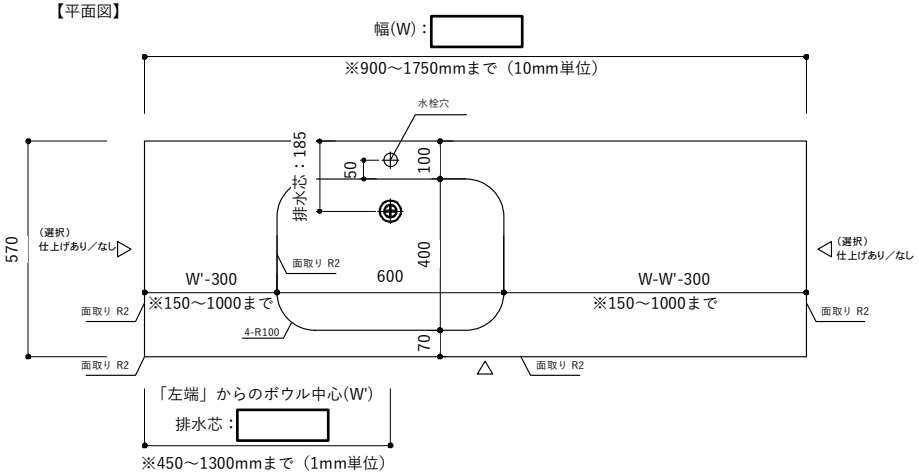


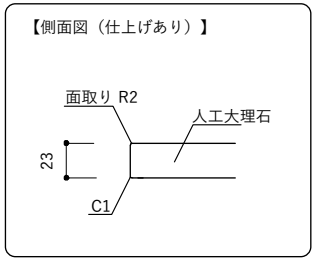


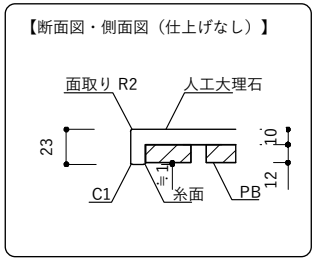


【正面図】

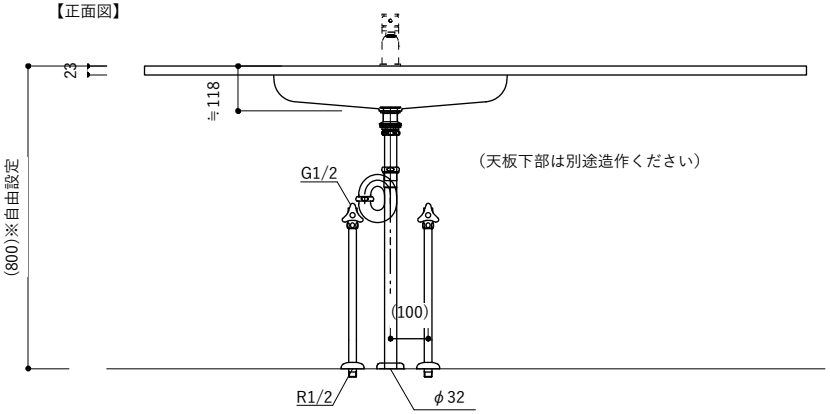


【断面図】

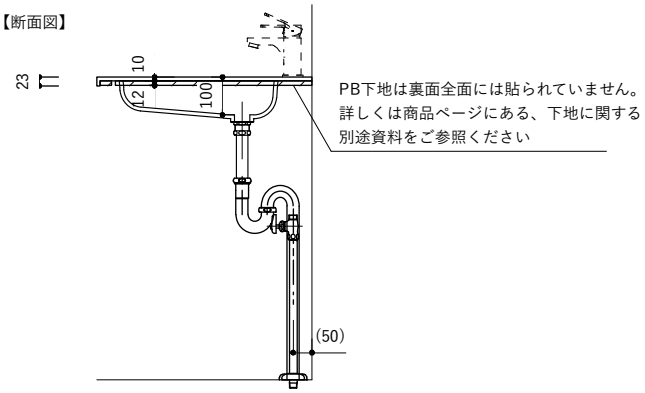


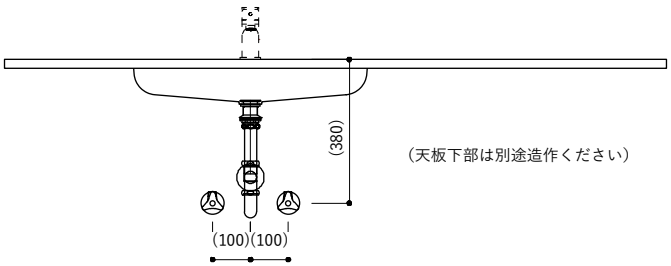


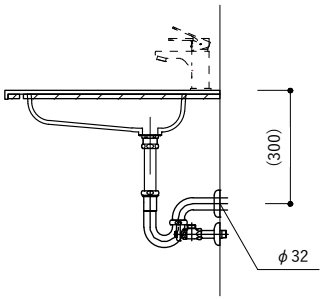


取付寸法は参考値で責任を負うものではありません。
設置高さ、採用金具によって変わりますので、
ご計画に応じて決定ください。