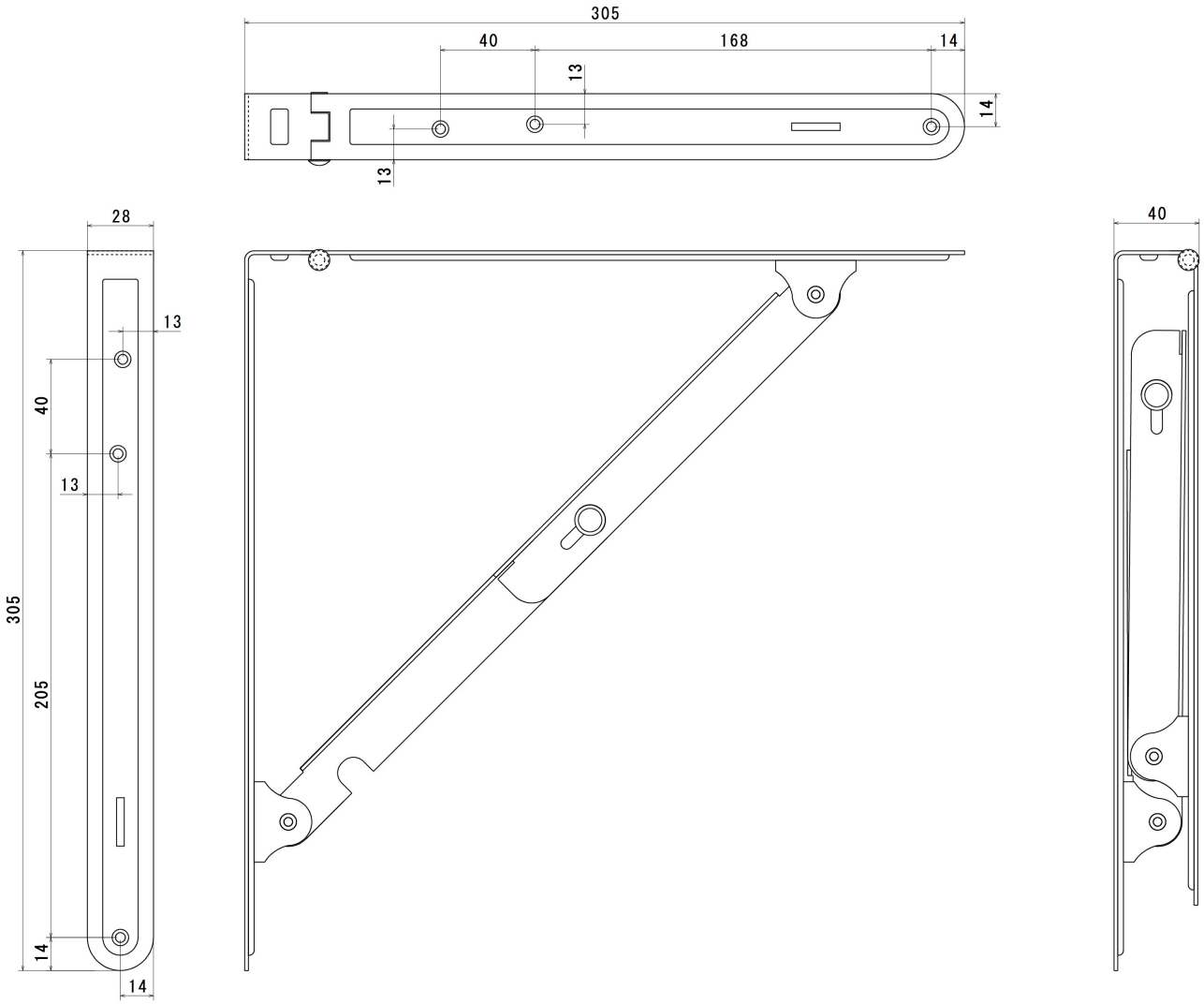メカニカル棚受 300mmサイズ