ノブ クローム 空錠

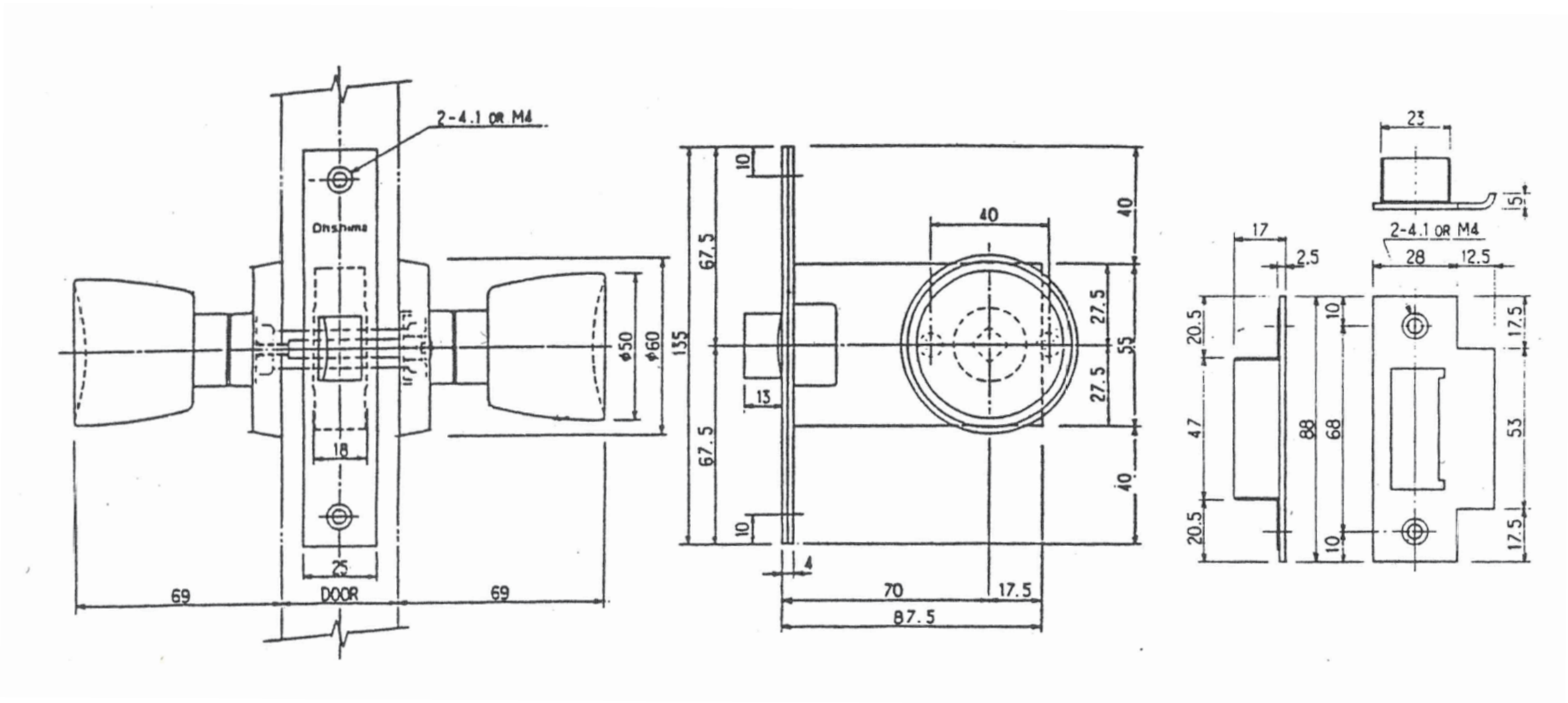
2-4.1 OR M4
Onshima
18
25
69
DOOR
69
φ50
φ60
135
67.5
10
40
40
27.5
55
27.5
13
67.5
40
10
4
70
17.5
87.5
23
5
2-4.1 OR M4
17
2.5
28
12.5
20.5
10
17.5
47
88
68
53
20.5
10
17.5