面材 (有孔ボード、シナ合板) のサイズの測り方

例 1

H2200mm の場所に
W800mm の壁を立てる。

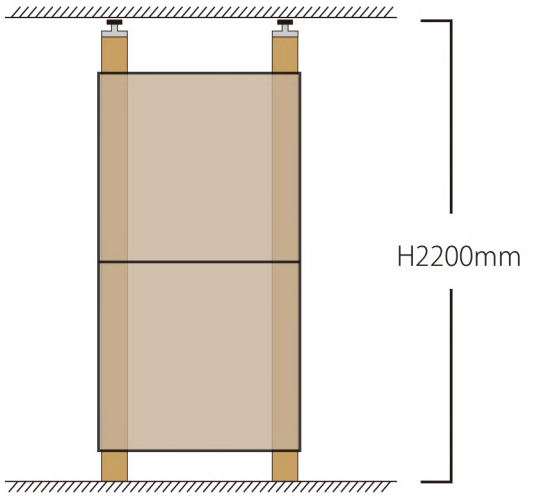

2×4 材：H2140mm (2200-60mm)×2 本

面材：W800×H850mm×2 枚

例 2

H2100mm の場所に
W1200mm の壁を立てる。

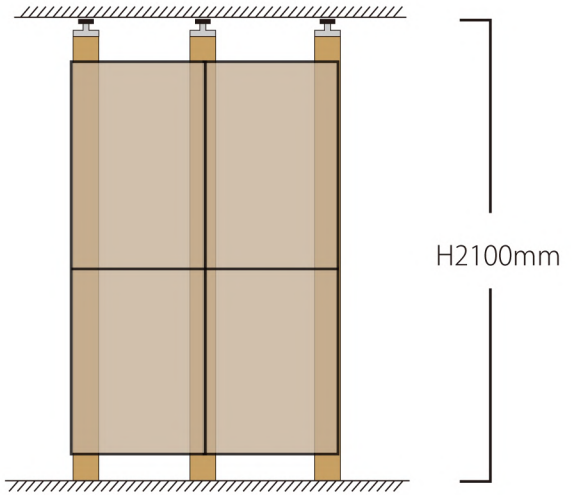

2×4 材：H2040mm (2100-60mm)×3 本

面材：W600×H850mm×4 枚