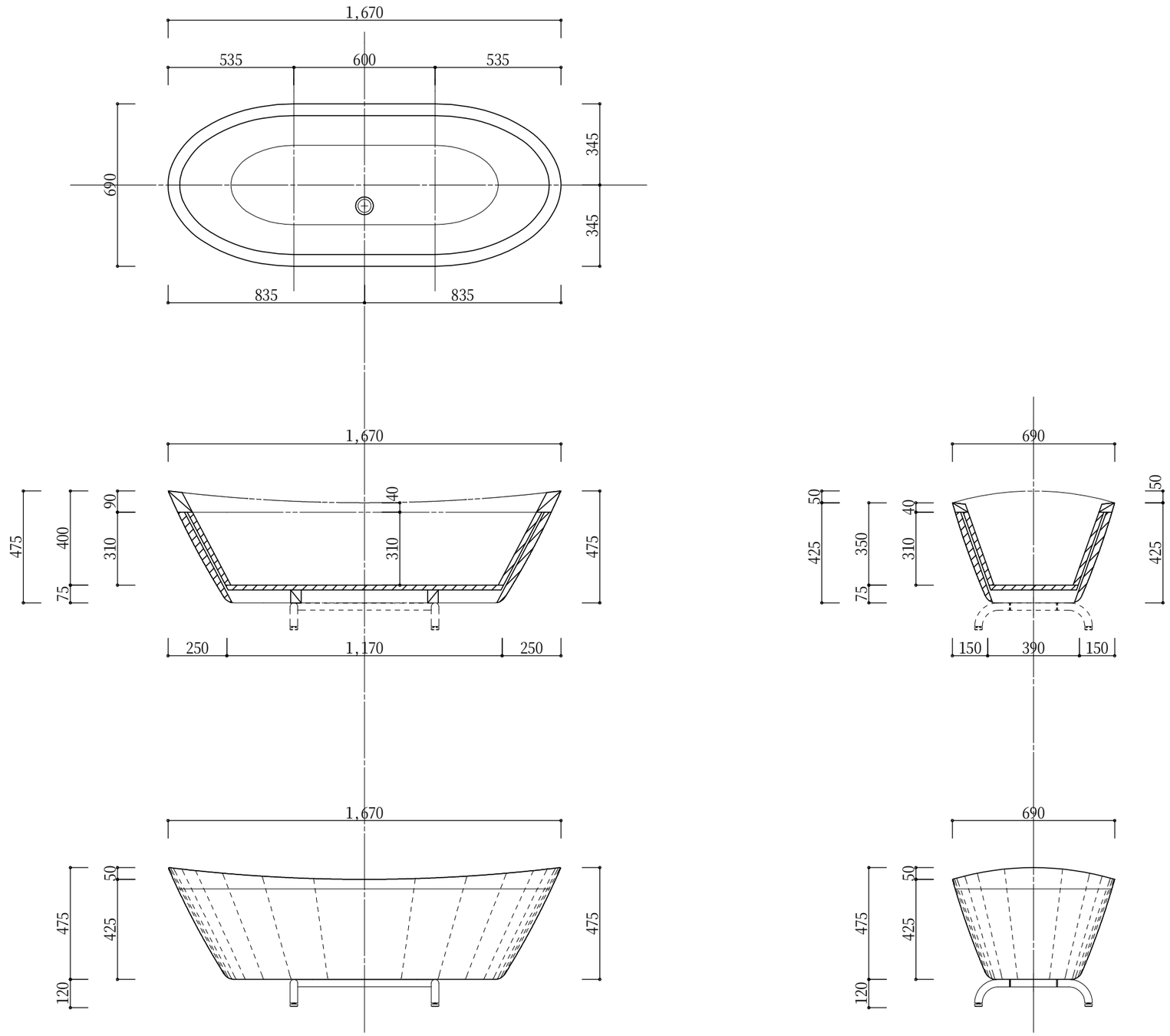

工事名

R 不動産 toolbox
〒150-0001
東京都渋谷区神宮前1-21-1－2F
株式会社スピーク
TEL 03-6438-0623
FAX 03-6438-0913

浮舟

図面承認	営業担当	設計	縮尺
			1/20
	図面受付日	更新日	
			図面番号
	営業	製作	検査