仕上記号

改訂	年月日	改訂内容
△	− −	
△	− −	
△	− −	

参考図

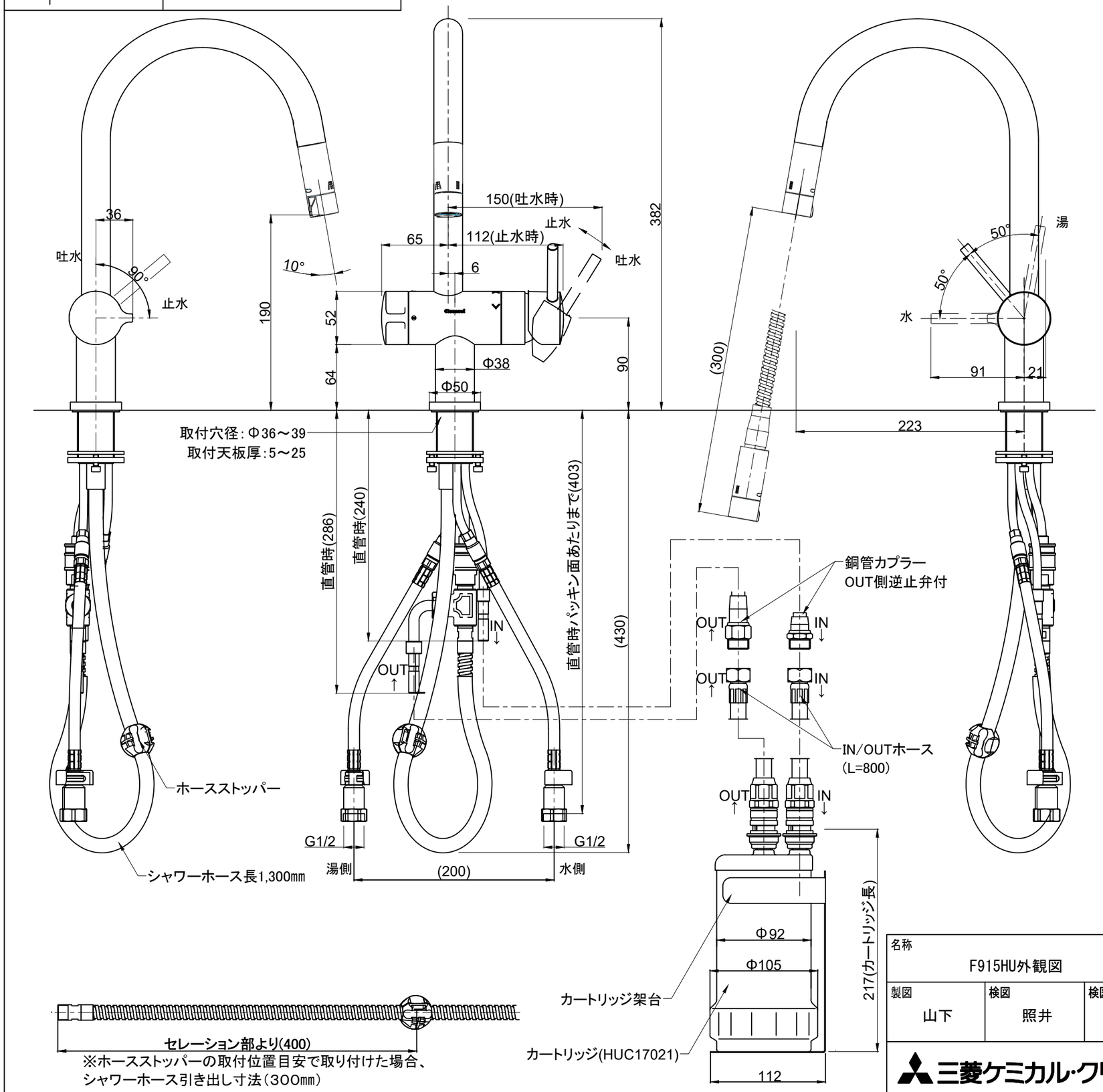

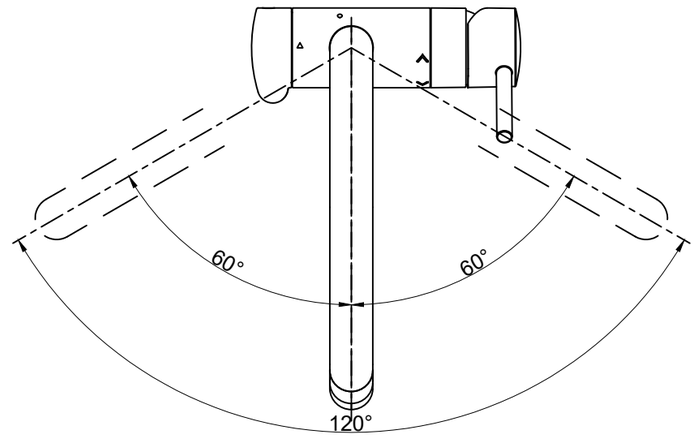

※1 （　）内寸法は参考寸法です。
※2 止水栓を必ず設置すること。
※3 給水・給湯ホースは曲げ半径60㎜以上で曲げてください。
※4 銅管部分は無理に屈曲させないでください。
※5 回転規制角度は、表示の角度より若干大きくなる場合があります。

名称	品目番号	日付	尺度
F915HU外観図	品 名	2024年9月13日	A3：S=1/4

製図	検図	検図	承認	図面経歴	分図
山下	照井		本城		／

三菱ケミカル・クリンスイ株式会社

登録番号 CLE-5573-H- △