No.	名 称	仕 様
1	洗面器	ウェルラウンドシンク フレーム500 壁付け
2	水栓	SK-4：ストレート混合栓A（太径）
3	排水金物	S32-2：Sトラップ ポップアップカバー付
4	止水栓	混合栓用止水栓 床給水タイプ

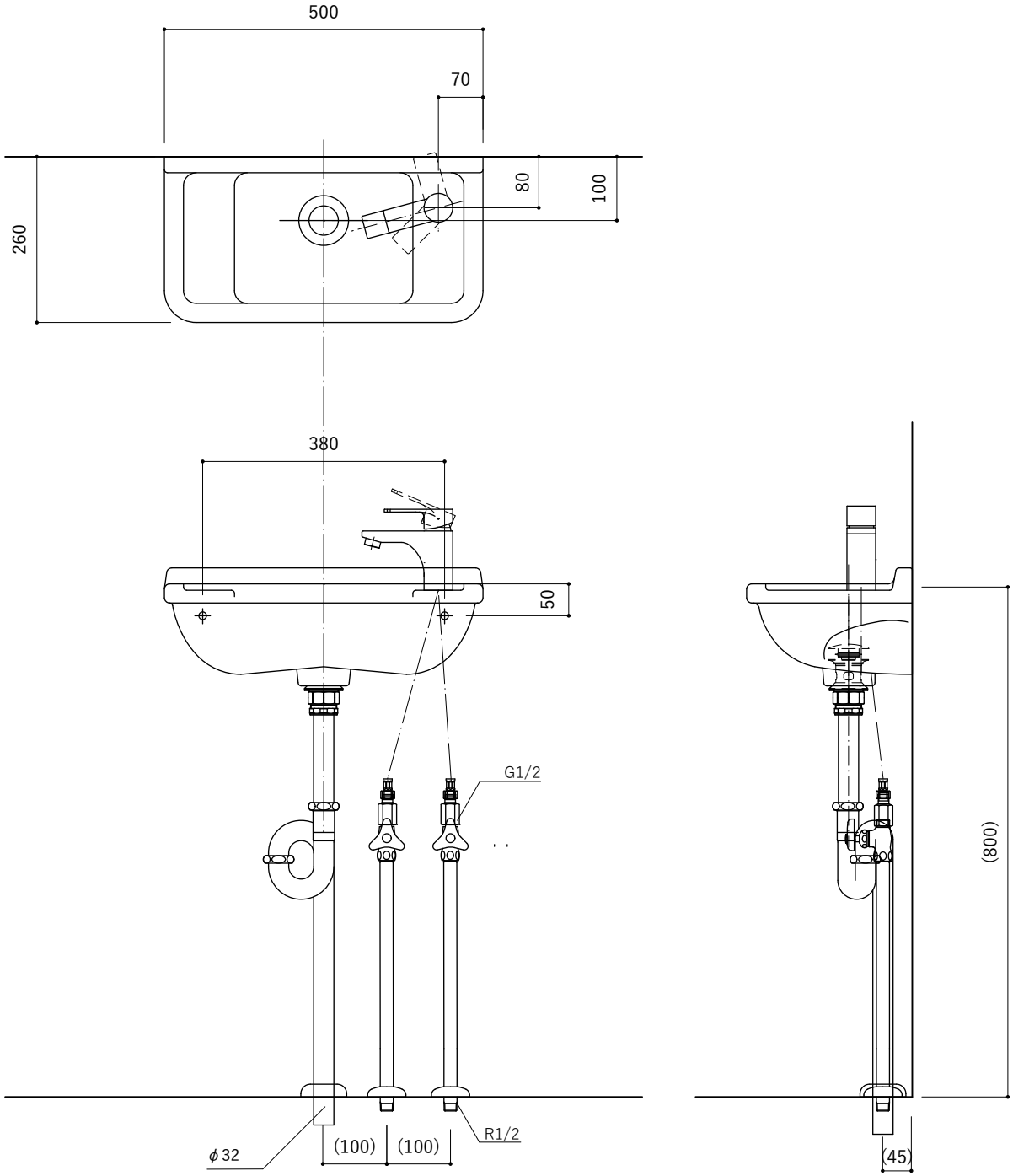

※設置寸法は参考値です。利用者や現場状況に応じて取り付けをお願いいたします。
※壁取付部には厚さ30mm以上の木下地を入れてください。

toolbox

NAME: ウェルラウンドシンク
フレーム500 壁付け(床給排水 Sトラップ)

ID: KB-PR008-07 DATE: 2024.07.25 SCALE: 1:10(A4)

No.	名 称	仕 様
1	洗面器	ウェルラウンドシンク フレーム500 壁付け
2	水栓	SK-4：ストレート混合栓A（太径）
3	排水金物	P32-2：Pトラップ ポップアップカバー付
4	止水栓	混合栓用止水栓 壁給水タイプ

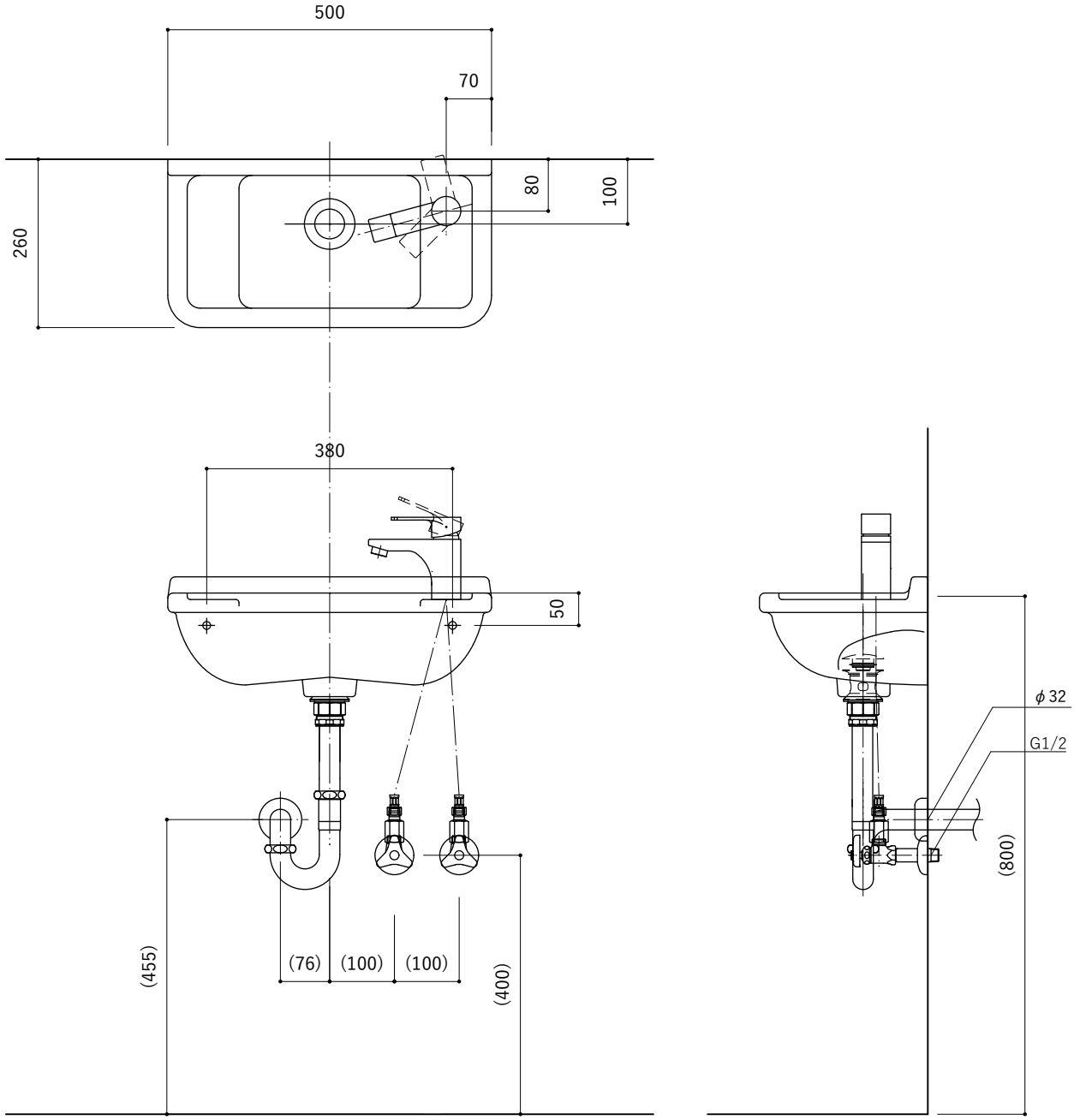

※設置寸法は参考値です。利用者や現場状況に応じて取り付けをお願いいたします。
※壁取付部には厚さ30mm以上の木下地を入れてください。

toolbox

NAME: ウェルラウンドシンク
フレーム500 壁付け

ID: KB-PR008-07 DATE: 2024.07.25 SCALE: 1:10(A4)

No.	名 称	仕 様
1	洗面器	ウェルラウンドシンク フレーム500 壁付け
2	水栓	SK-4：ストレート混合栓A（太径）
3	排水金物	B32-1：ボトルトラップ ポップアップカバー付
4	止水栓	混合栓用止水栓 壁給水タイプ

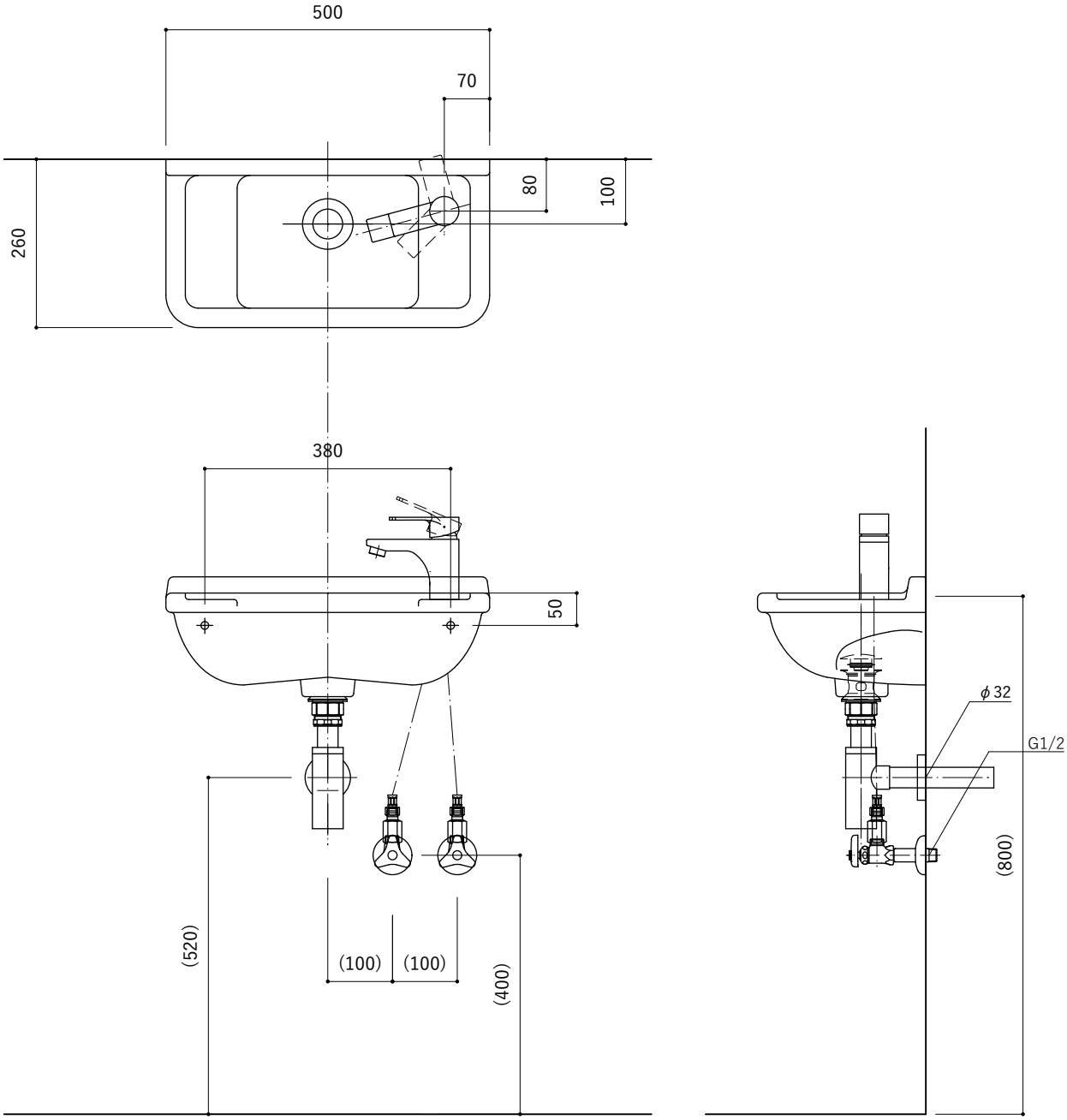

※設置寸法は参考値です。利用者や現場状況に応じて取り付けをお願いいたします。
※壁取付部には厚さ30mm以上の木下地を入れてください。

toolbox

NAME: ウェルラウンドシンク
フレーム500 壁付け

ID: KB-PR008-07 DATE: 2024.07.25 SCALE: 1:10(A4)

No.	名 称	仕 様
1	洗面器	ウェルラウンドシンク フレーム500 壁付け
2	水栓	ST-2：リーニング単水栓
3	排水金物	B32-1：ボトルトラップ ポップアップカバー付
4	止水栓	単水栓用 床給水タイプ

※リーニング単水栓は取付穴φ35にφ28用の水栓取り付けのため、隙間を伝って水滴が落ちないようにコーキングなどにて現場で対応ください。

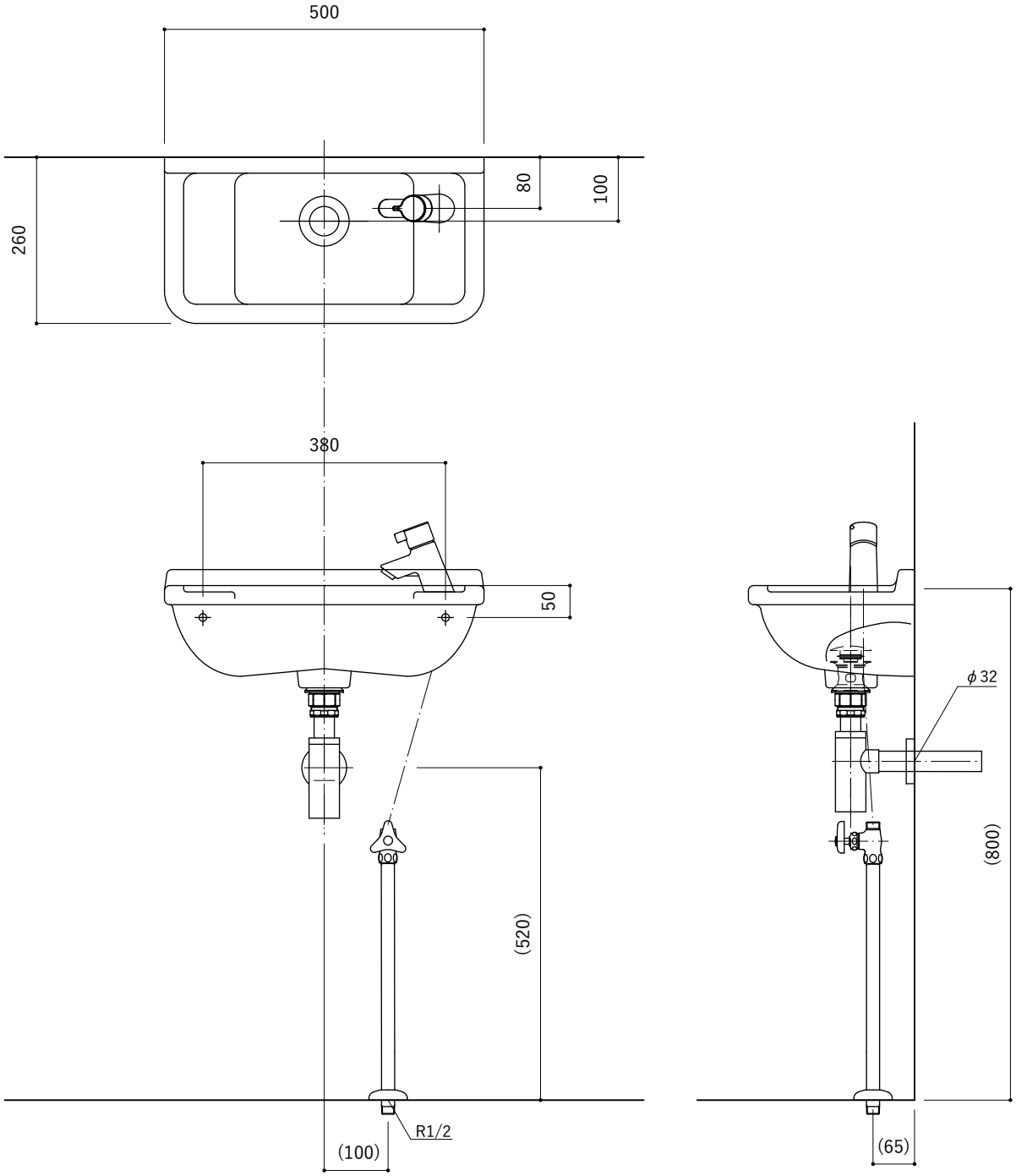

※設置寸法は参考値です。利用者や現場状況に応じて取り付けをお願いいたします。
※壁取付部には厚さ30mm以上の木下地を入れてください。

toolbox

NAME: ウェルラウンドシンク フレーム500 壁付け　ID: KB-PR008-07　DATE: 2024.07.25　SCALE: 1:10(A4)

No.	名 称	仕 様
1	洗面器	ウェルラウンドシンク フレーム500 壁付け
2	水栓	ST-2：リーニング単水栓
3	排水金物	B32-1：ボトルトラップ ポップアップカバー付
4	止水栓	単水栓用 壁給水タイプ

※リーニング単水栓は取付穴φ35にφ28用の水栓取り付けのため、隙間を伝って水滴が落ちないようにコーキングなどにて現場で対応ください。

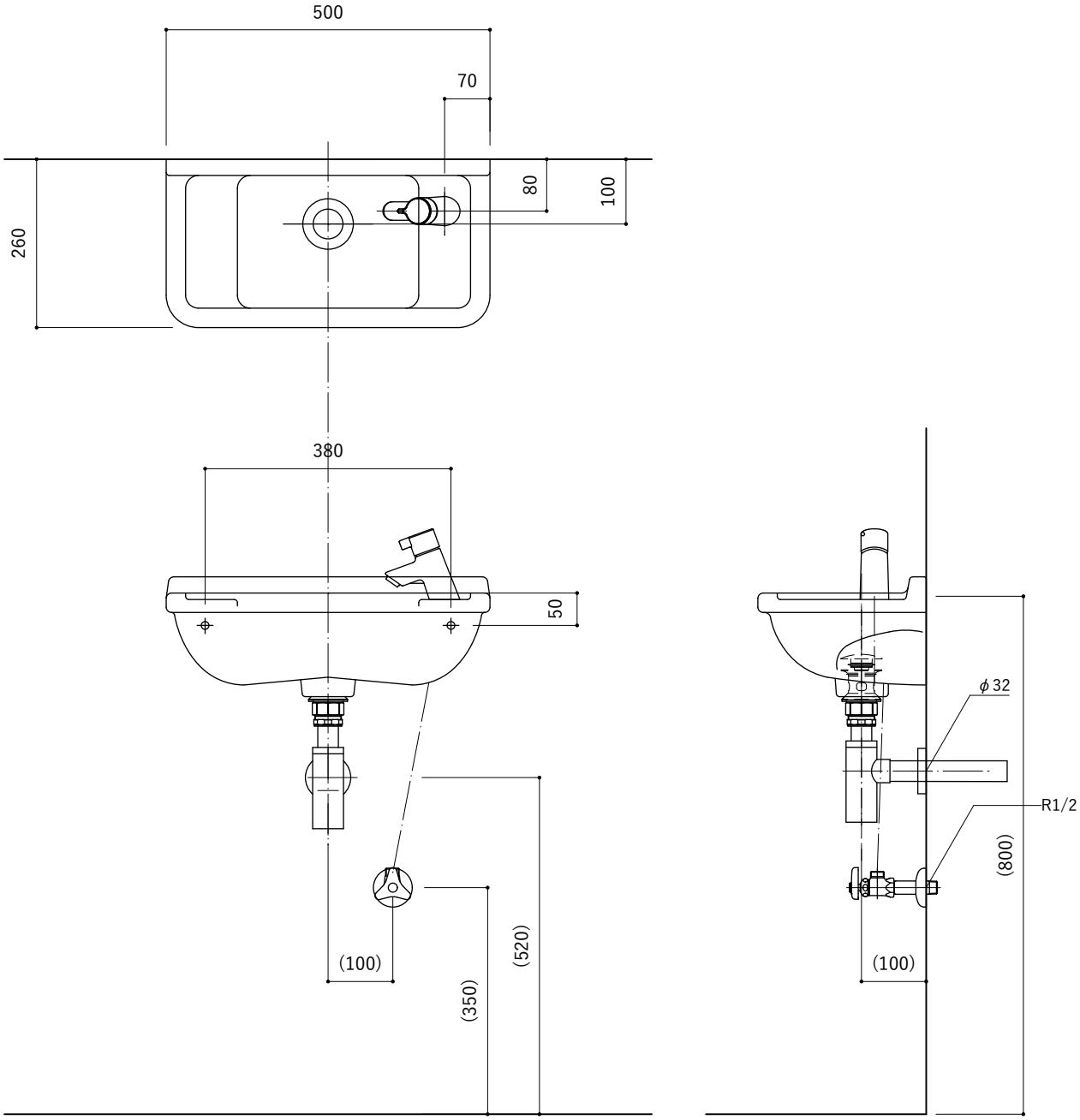

※設置寸法は参考値です。利用者や現場状況に応じて取り付けをお願いいたします。
※壁取付部には厚さ30mm以上の木下地を入れてください。

toolbox

NAME: ウェルラウンドシンク フレーム500 壁付け　ID: KB-PR008-07　DATE: 2024.07.25　SCALE: 1:10(A4)