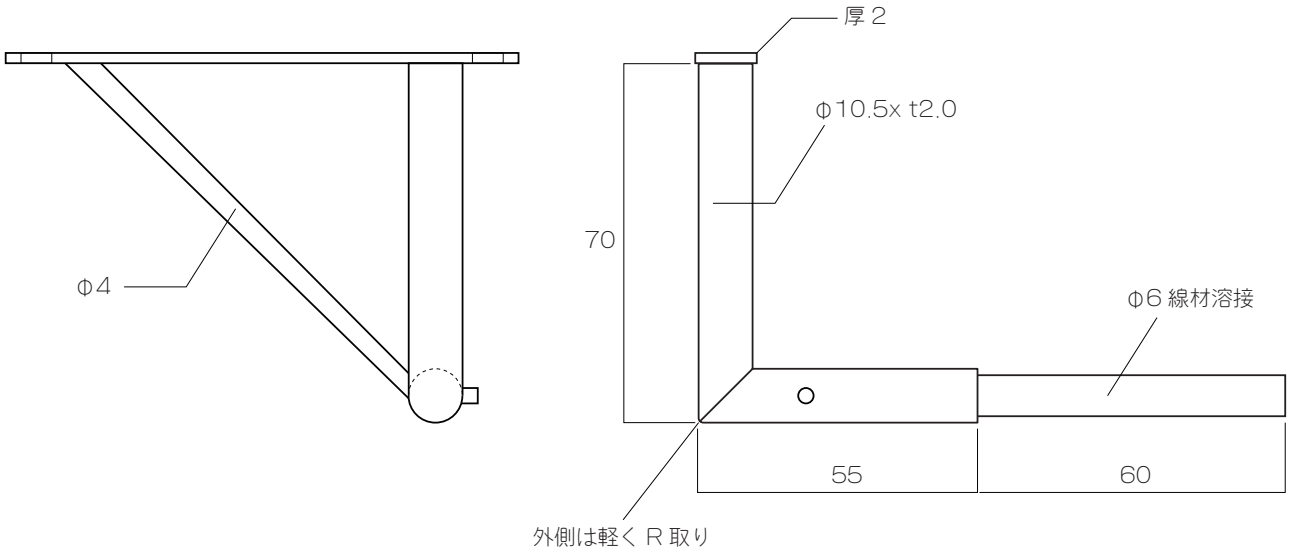
厚 2
φ10.5x t2.0
70
φ4
φ6 線材溶接
55
60
外側は軽く R 取り

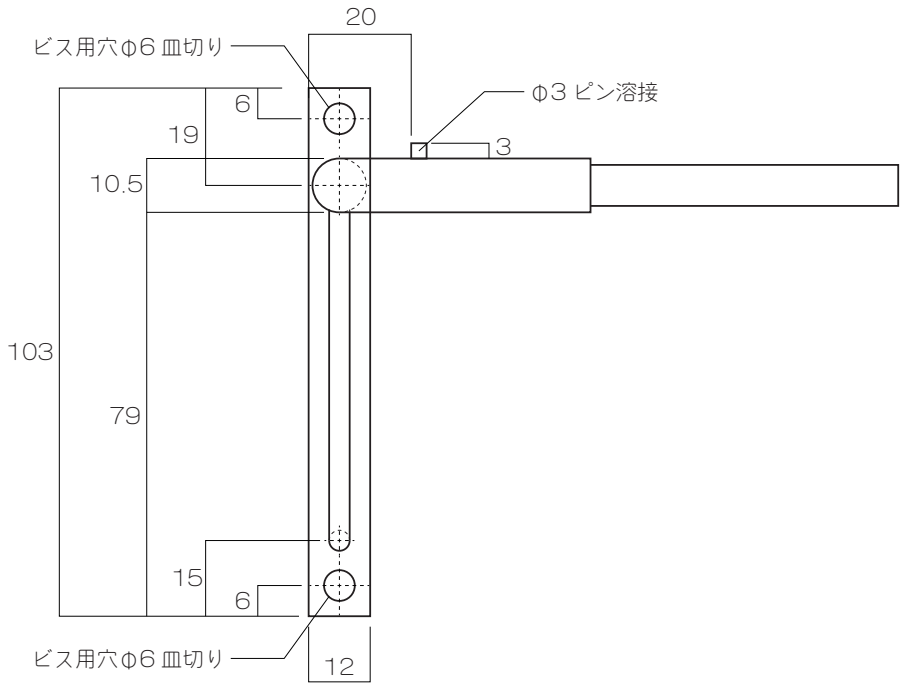
20
ビス用穴φ6 皿切り
φ3 ピン溶接
6
19
3
10.5
103
79
15
6
ビス用穴φ6 皿切り
12

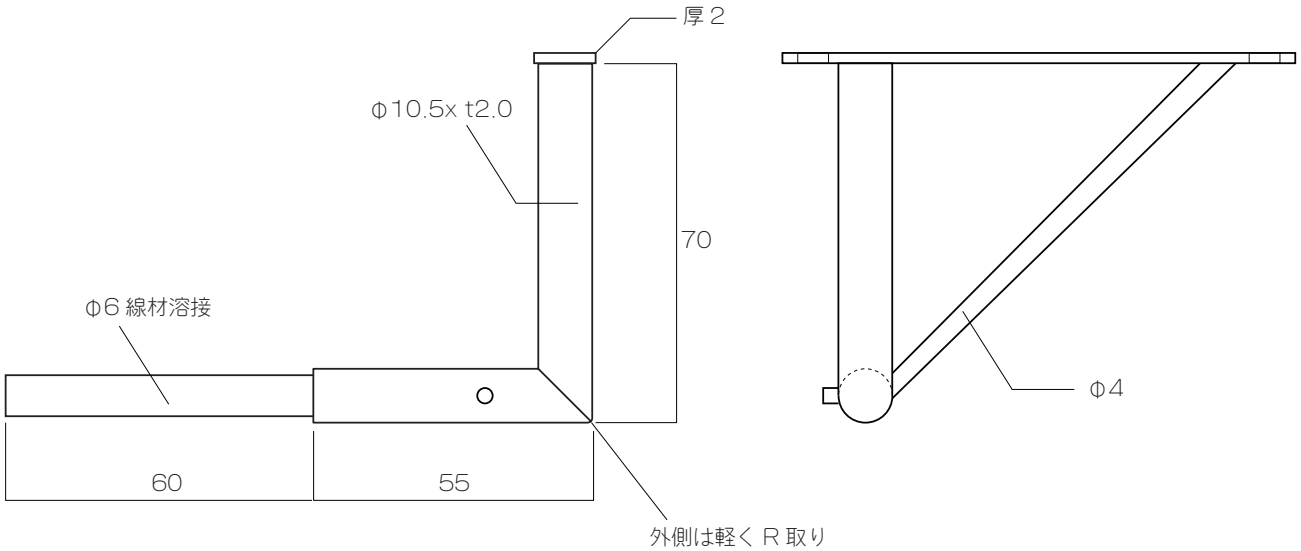
厚 2
φ10.5x t2.0
70
φ6 線材溶接
60
55
外側は軽く R 取り
φ4

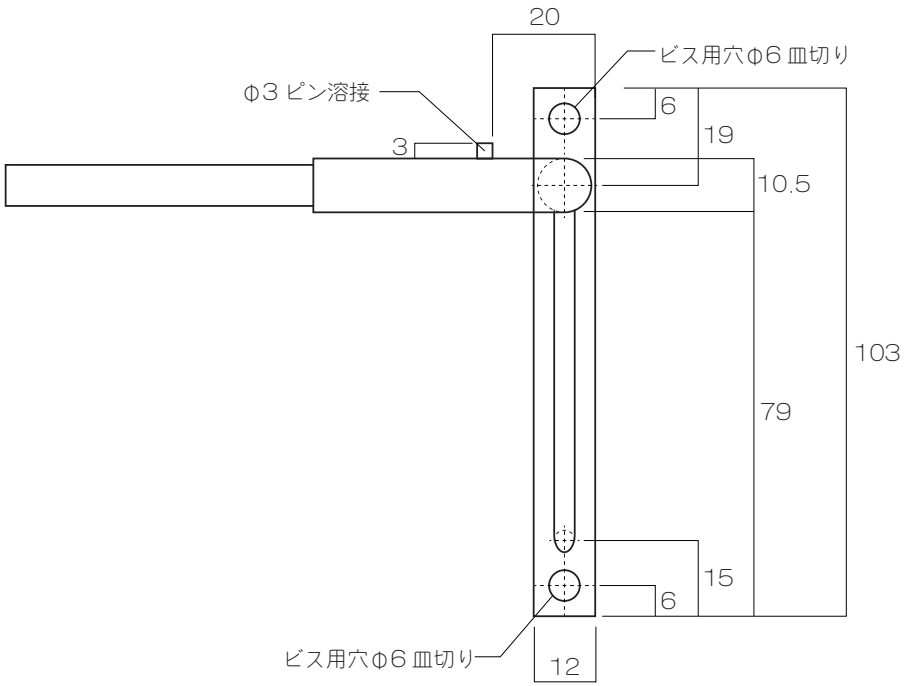
20
ビス用穴φ6 皿切り
φ3 ピン溶接
6
19
3
10.5
103
79
15
6
ビス用穴φ6 皿切り
12

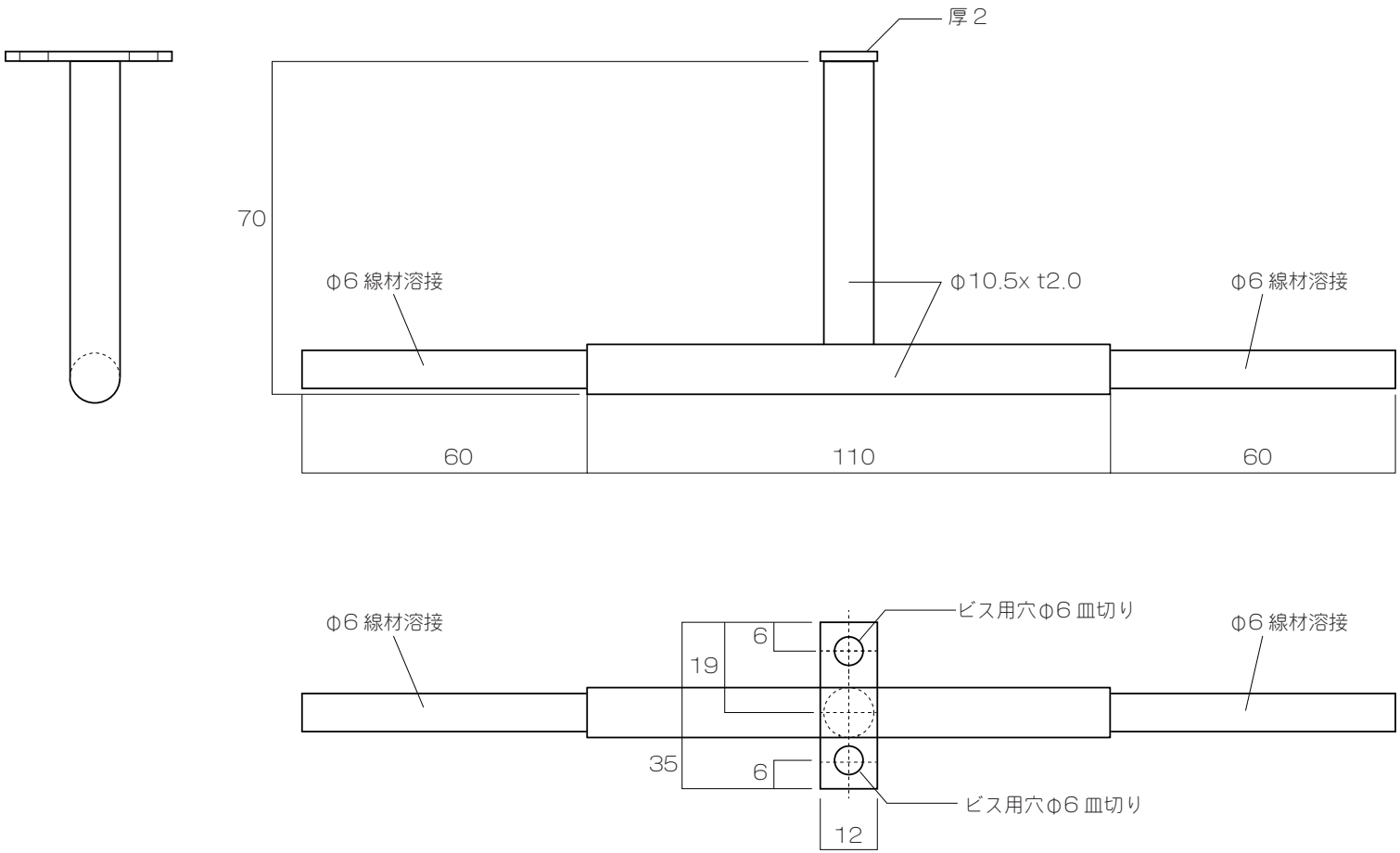
厚 2
70
φ6 線材溶接
φ10.5x t2.0
φ6 線材溶接
60
110
60
φ6 線材溶接
ビス用穴φ6 皿切り
φ6 線材溶接
6
19
35
6
ビス用穴φ6 皿切り
12

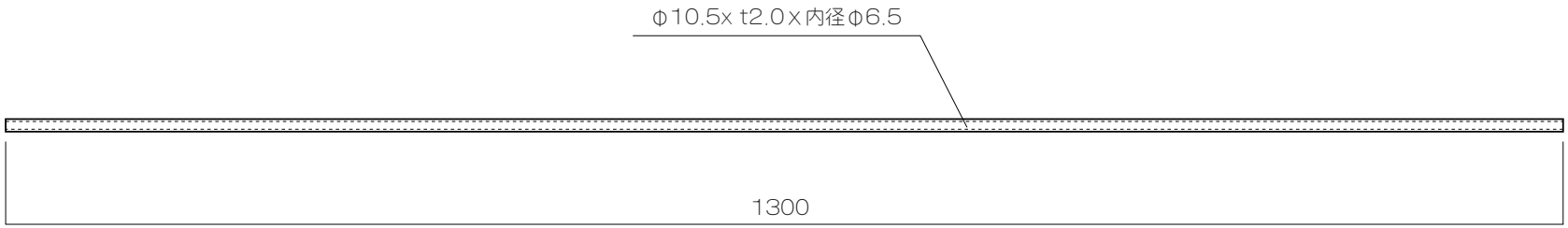
φ10.5x t2.0×内径φ6.5
1300