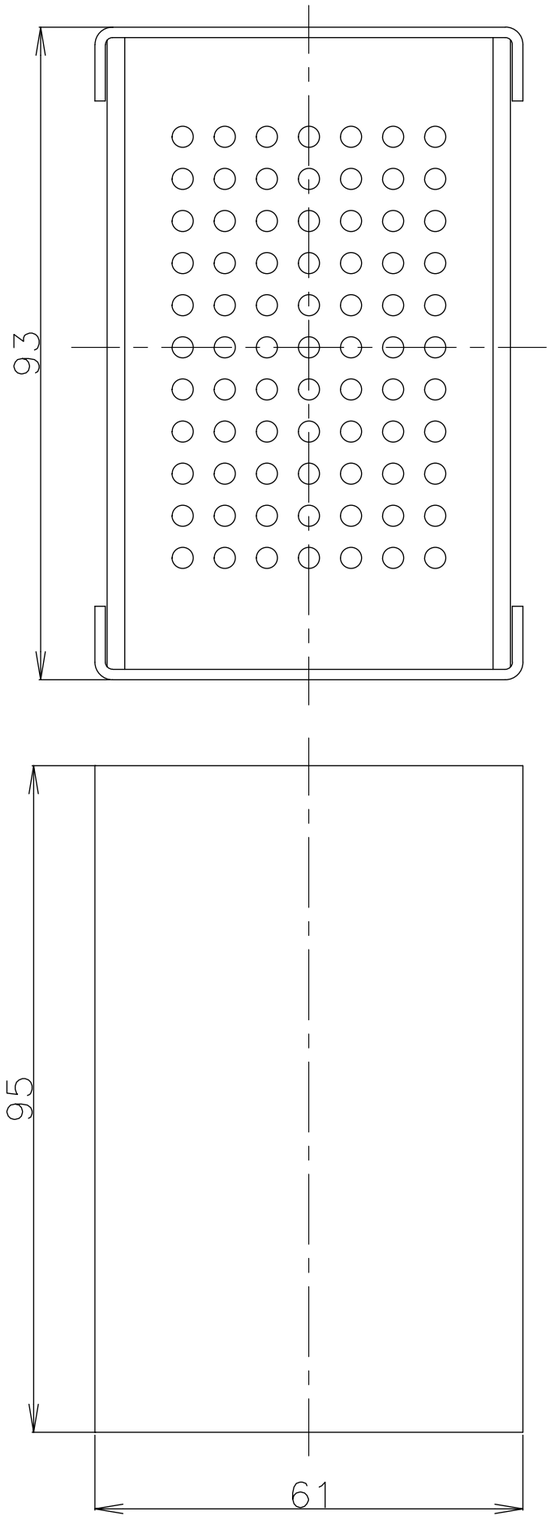
93
95
61

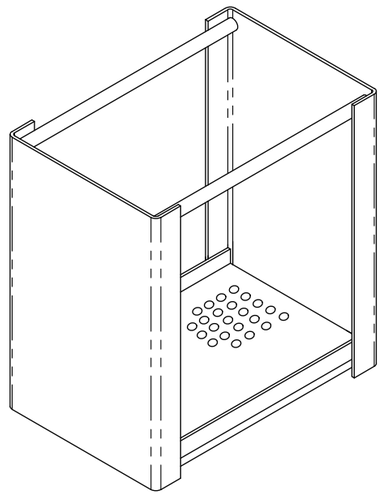

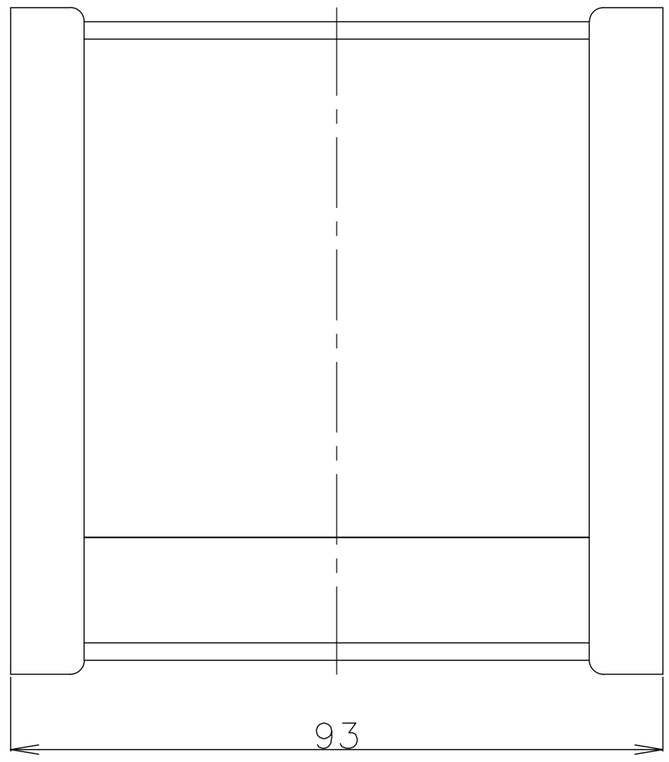
93