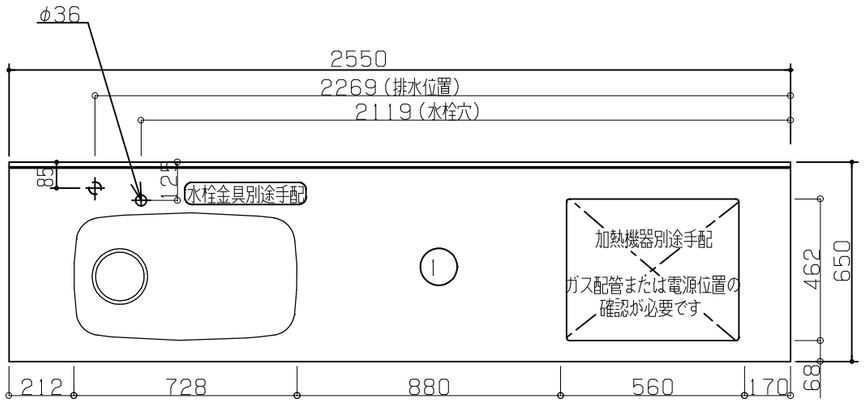

No.	名　称	品　番	数量	仕　様
1	フラット＆フラット天板　ヘアライン		1	
2	シンク用フレーム		1	タオルバー付
3	ガス用フレーム		1	
4	施工キット／I型用		1	

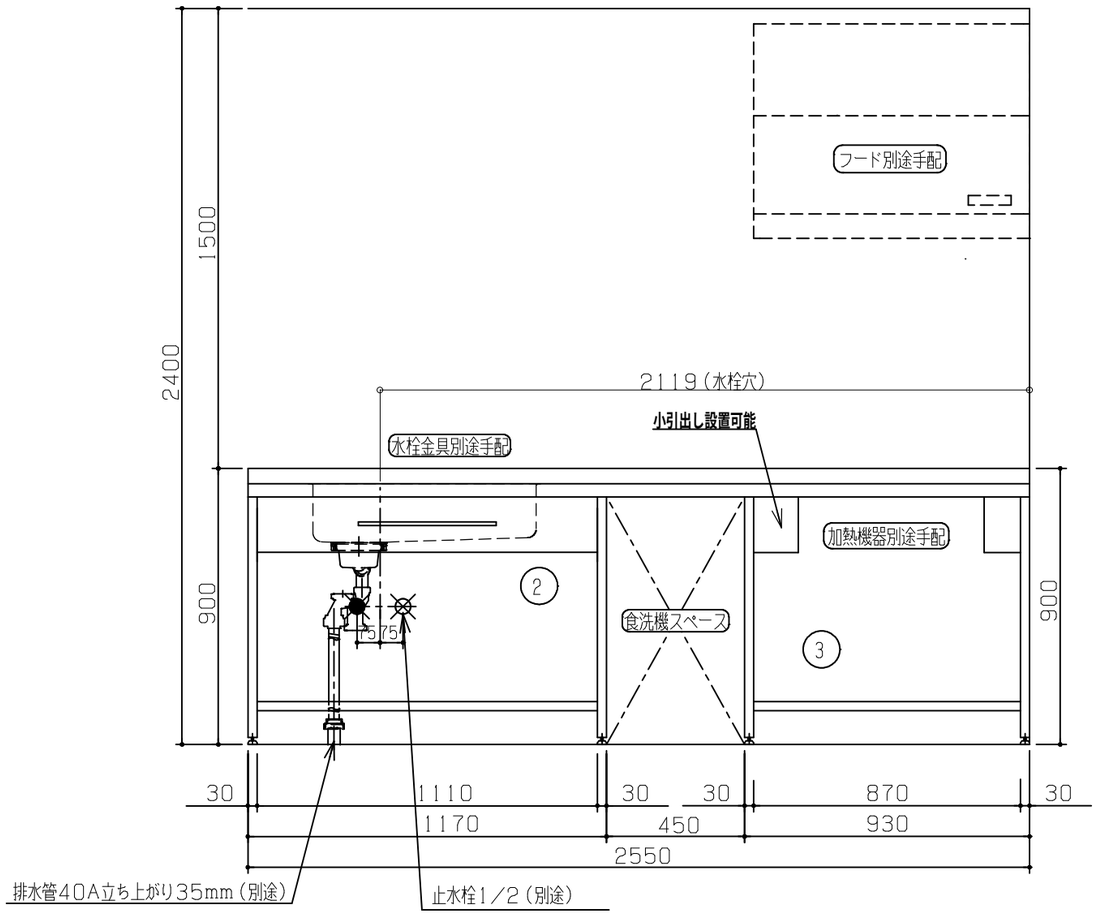

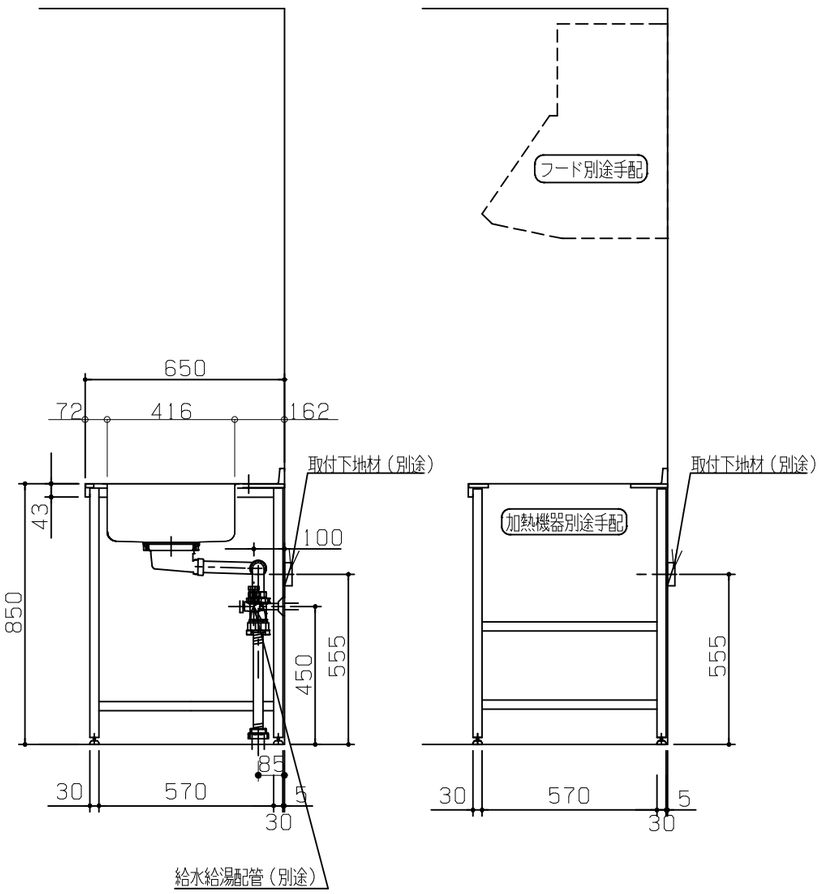

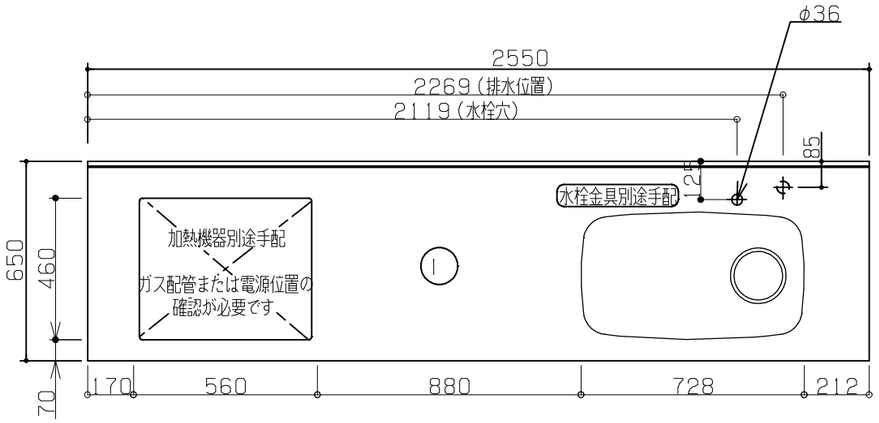

No.	名　称	品　番	数量	仕　様
1	フラット＆フラット天板　ヘアライン		1	
2	シンク用フレーム		1	タオルバー付
3	ガス用フレーム		1	
4	施工キット／1型用		1	

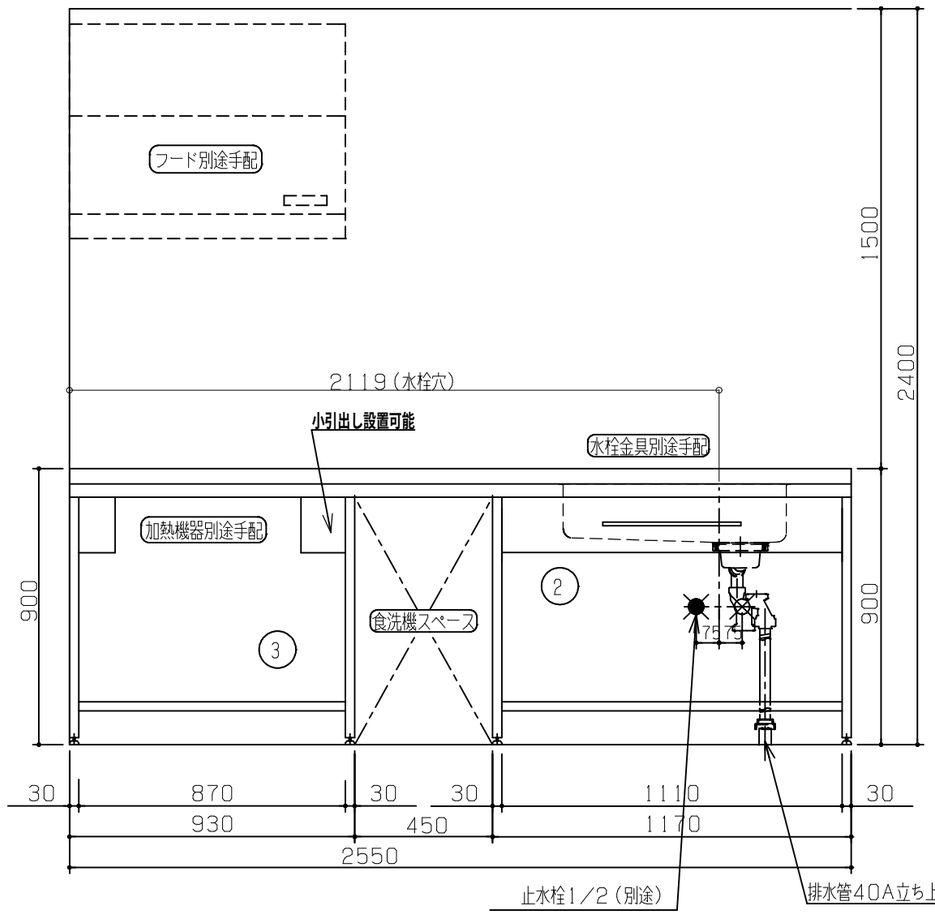

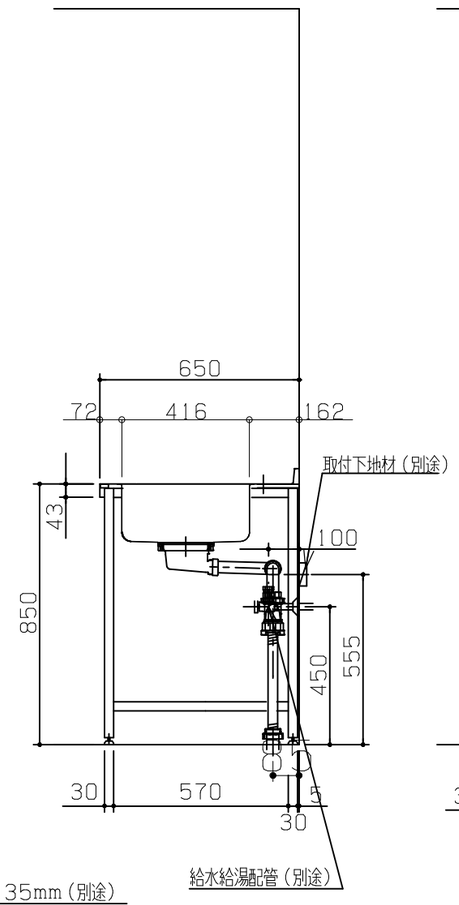

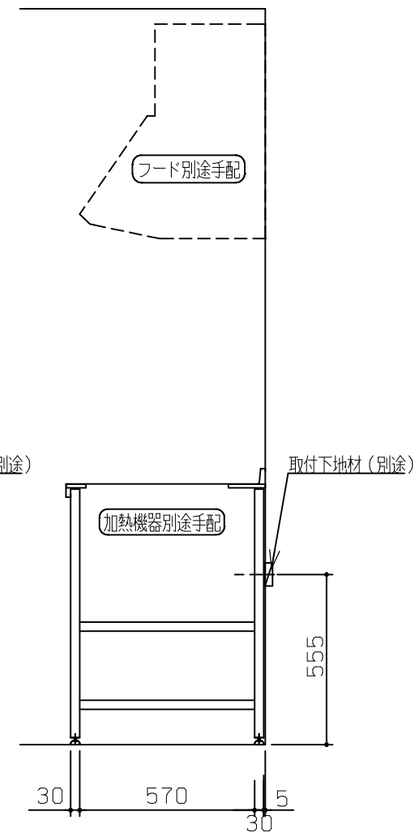

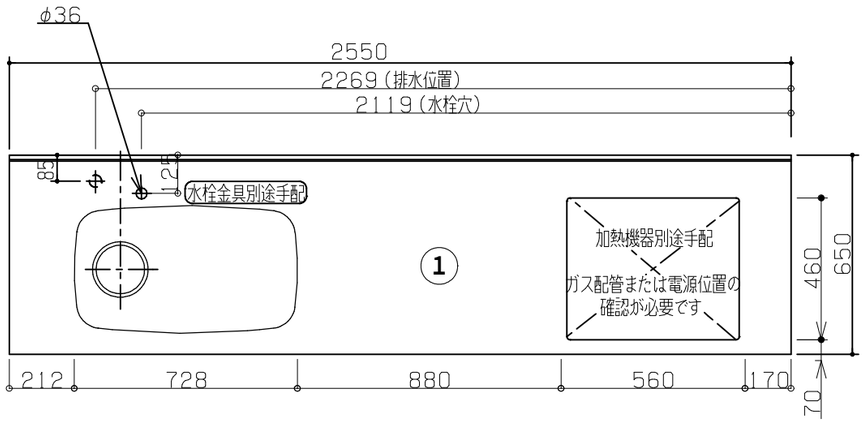

No.	名　称	品　番	数量	仕　様
1	フラット＆フラット天板　ヘアライン		1	
2	シンク用フレーム		1	タオルバー付
3	ガス用フレーム		1	
4	化粧パネル／食洗機固定用		2	
5	継ぎパイプ		1	
6	施工キット／I型用		1	

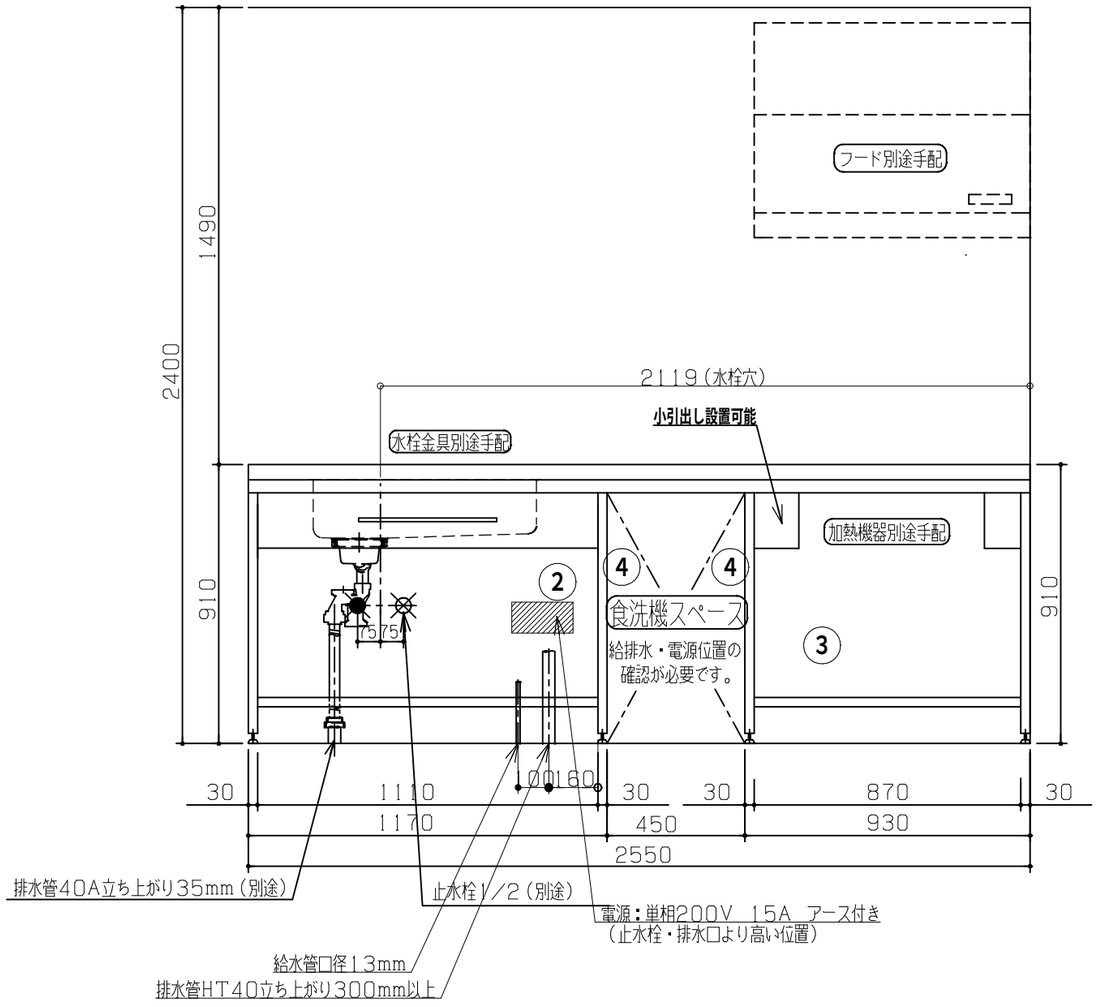

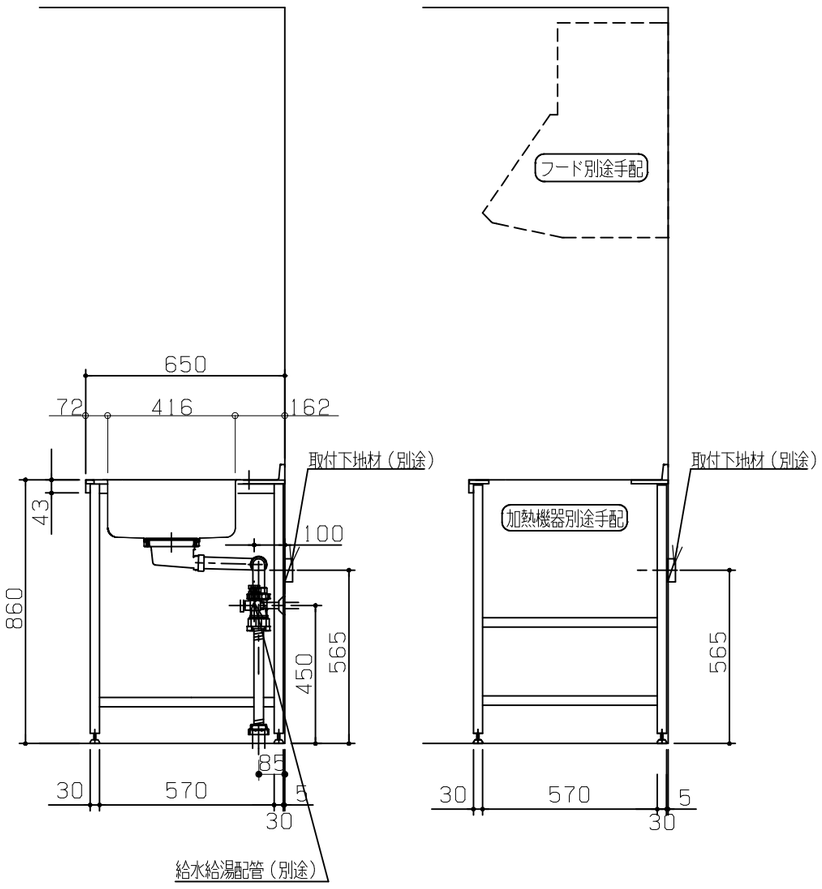

※海外製食洗機の配管位置、電源位置については現場で確認・調整を行ってください。

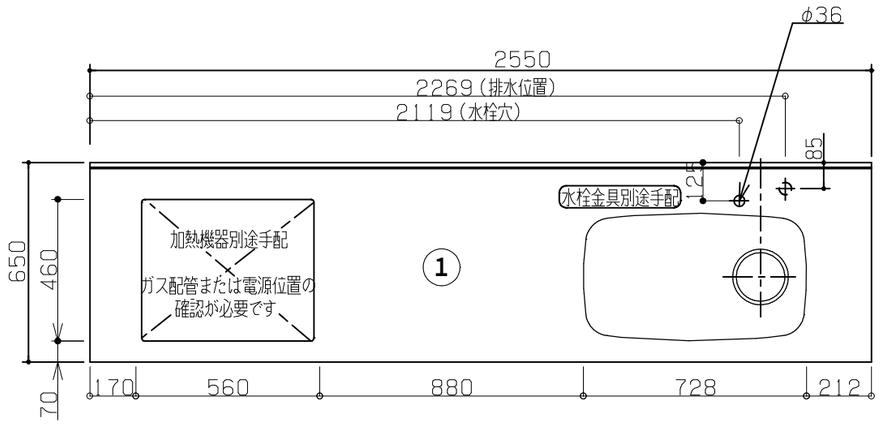

No.	名　称	品　番	数量	仕　様
1	フラット＆フラット天板　ヘアライン		1	
2	シンク用フレーム		1	タオルバー付
3	ガス用フレーム		1	
4	化粧パネル／食洗機固定用		2	
5	継ぎパイプ		1	
6	施工キット／I型用		1	

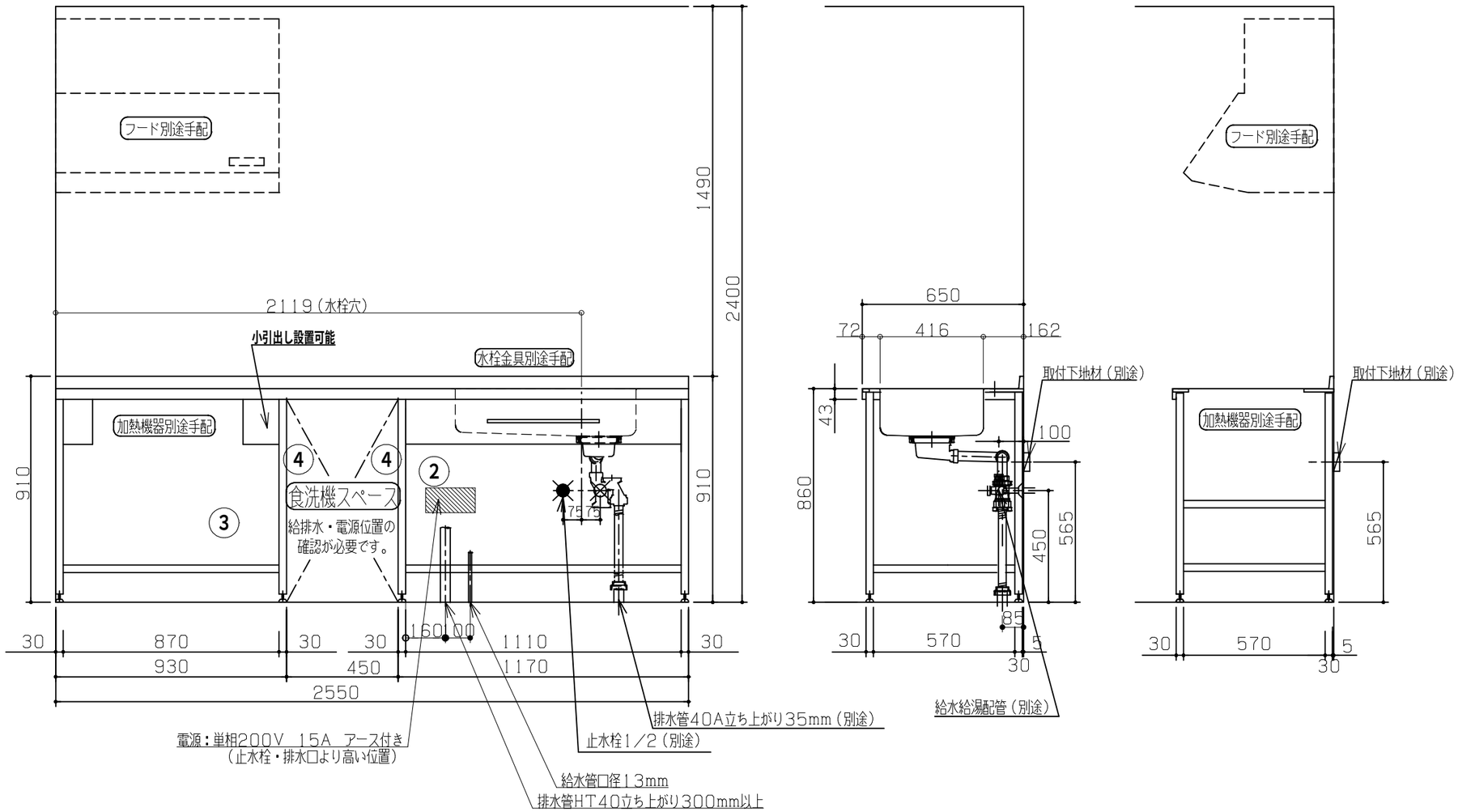

※海外製食洗機の配管位置、電源位置については現場で確認・調整を行ってください。

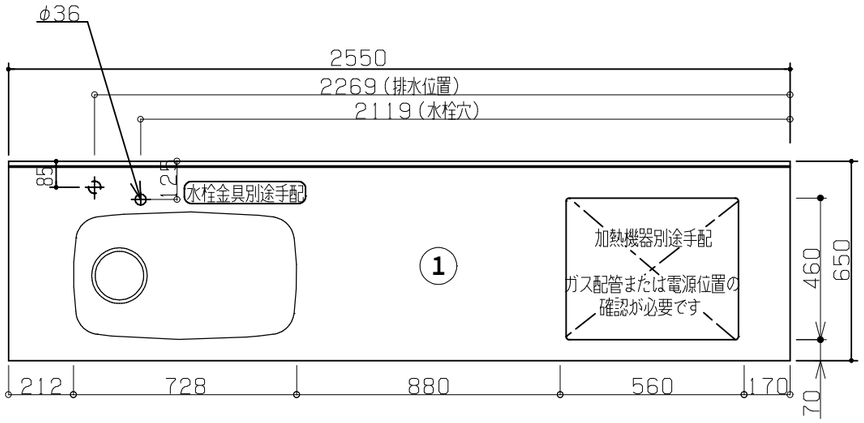

No	名　称	品　番	数量	仕　様
1	フラット＆フラット天板　ヘアライン		1	
2	シンク用フレーム		1	タオルバー付
3	ガス用フレーム		1	
4	化粧パネル/食洗機固定用		2	
5	継ぎパイプ		1	
6	施工キット／I型用		1	

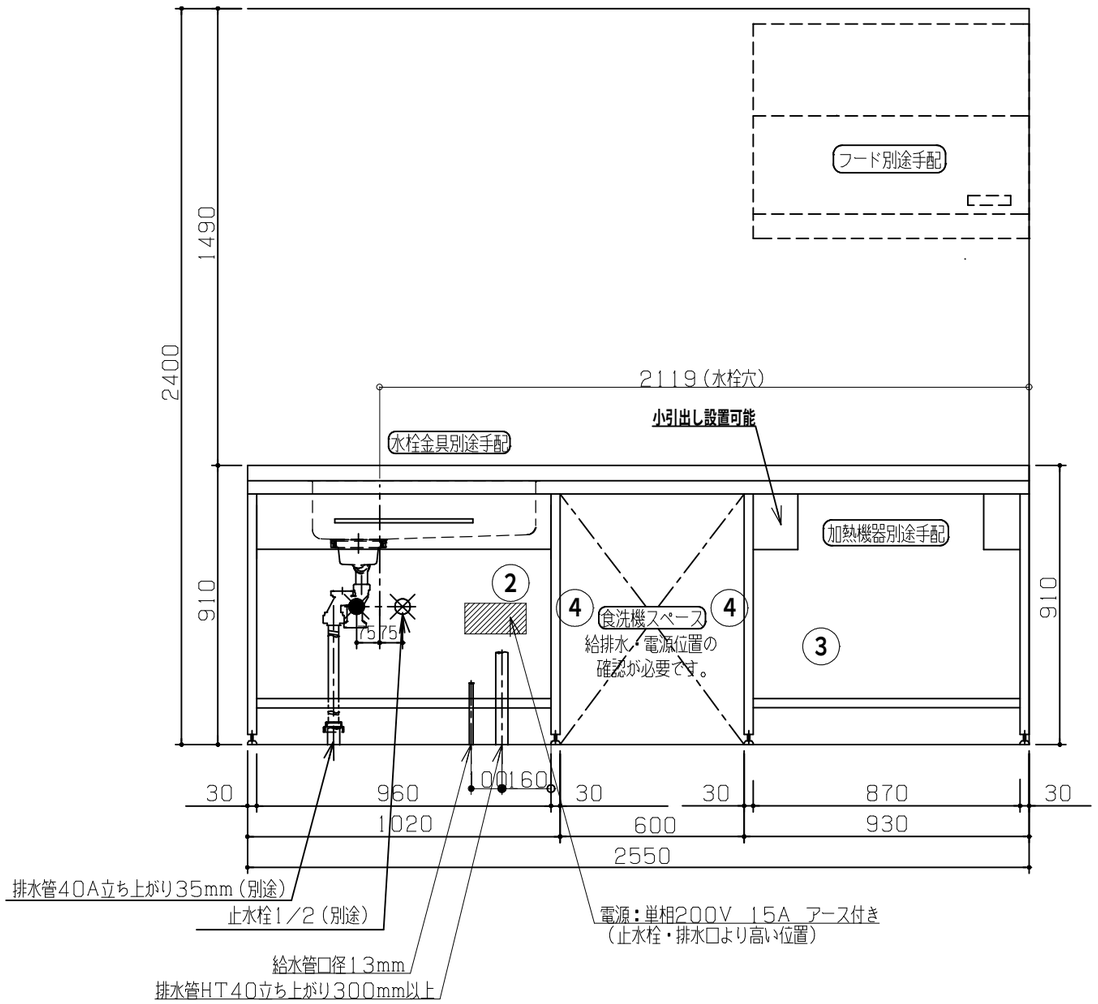

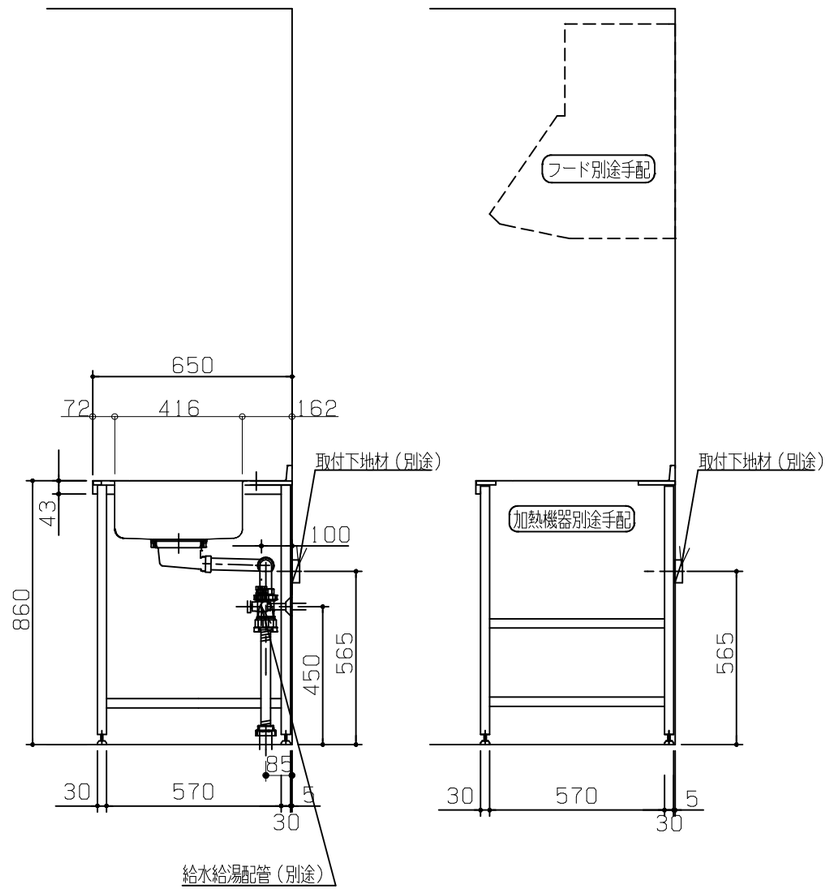

※海外製食洗機の配管位置、電源位置については現場で確認・調整を行ってください。

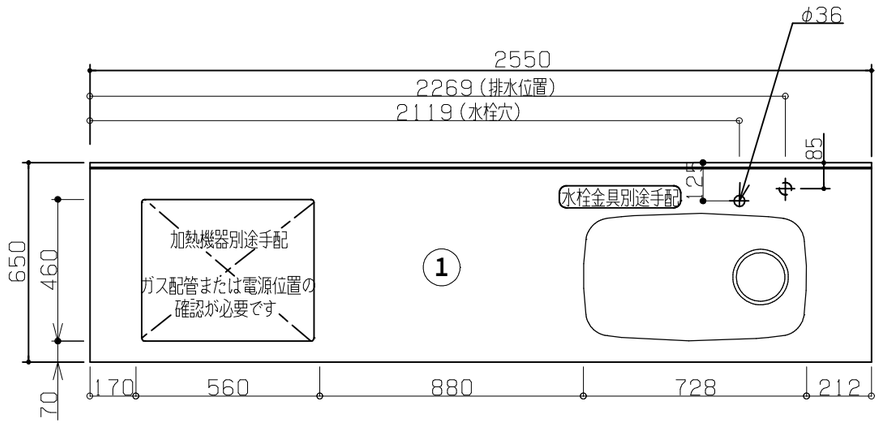

No.	名　称	品　番	数量	仕　様
1	フラット＆フラット天板　ヘアライン		1	
2	シンク用フレーム		1	タオルバー付
3	ガス用フレーム		1	
4	化粧パネル／食洗機固定用		2	
5	継ぎパイプ		1	
6	施工キット／I型用		1	

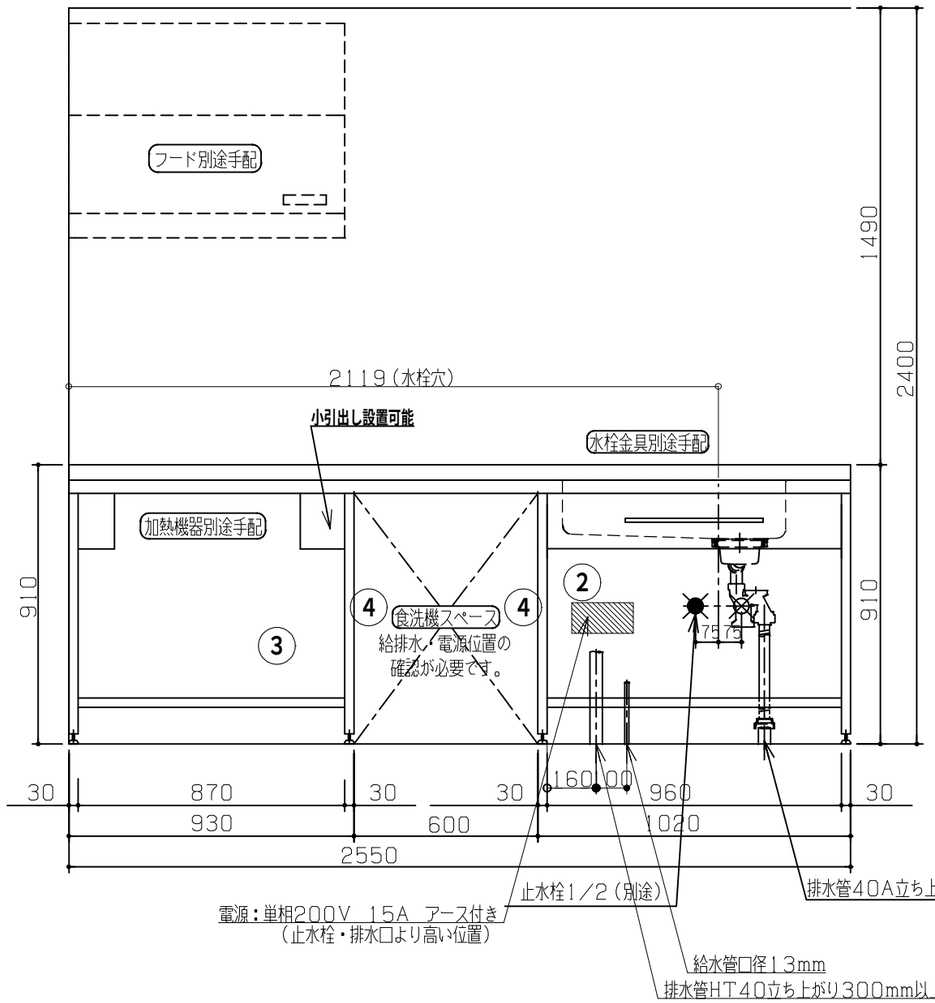

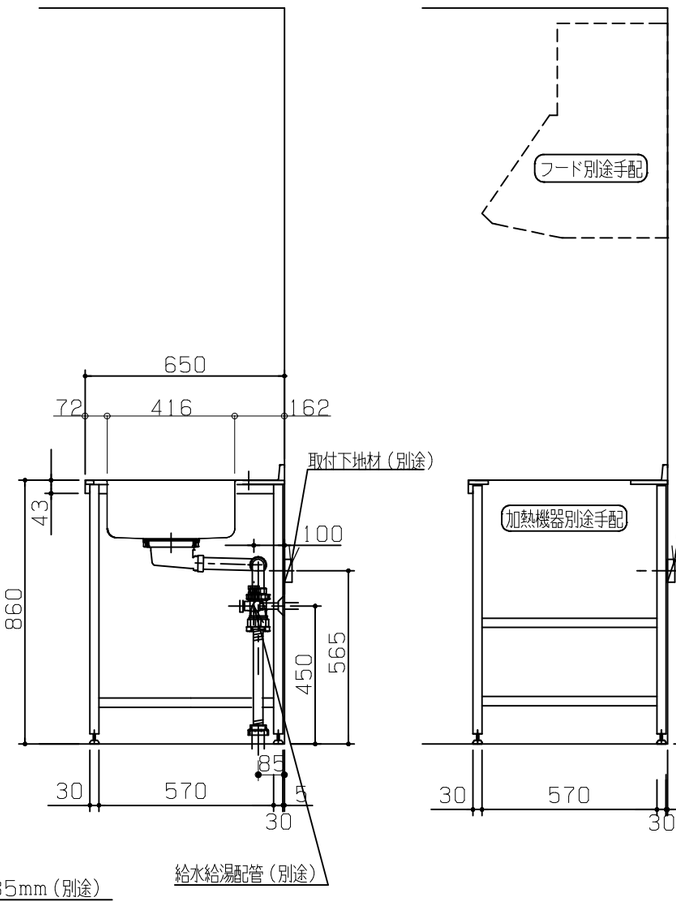

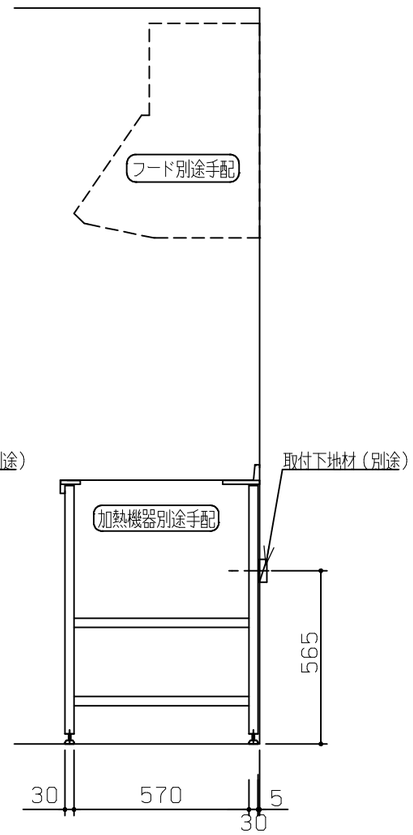

※海外製食洗機の配管位置、電源位置については現場で確認・調整を行ってください。